JUNG PUMPEN COMPLI

10 /2	10 /2	120/2		
300				
400	400			
0 /2	0 /2	20/2		
10/4	1 /4	2 /4	2 /2	3 /2
100 /2	100 /2	1020/2	1010/4	
1010/4	101 /4	102 /4	102 /2	103 /2
1210/4	121 /4	122 /4	122 /2	123 /2

DE O igi.4a -Be_ ieb a.4 ei_ .4g

EN I.4 _ c_i4.4 Ma.4 a

FR I.4 _ c_i4.4 de e_ice

IT I _ i4.4i e ' .4

NL Geb ik ha.4d eidi.4g

PL I.4 _ kcja ek .4a_acji

CZ N _4d .4 .4

SK N _4d .4a e d k

HU e_e_ i_k _a_

RO Ma.4 a de _i i a e

ZH

EINSATZ

Die ecke fe ige F ka ie hebea age c v i id LGA Ba a ge (f id eig e ich Hebe Ab e a T i e - e - id U i a a age ie h i - che Sch a e de (b iche Bei- e g ge .

Die Beh e i d (be f ba i ei e a . H he 2 WS d ei e Da e (g - e 7 Tage .

Die S e e g i ich (be f ba , abe v i a e ge ch ach IP 44.

Bei ch if ige l a a i d be k g ge e Ei a e f die S e e g die Sch a f de ge de EMC-Rich i ie 2014/30/EU d i f de Ei a i h iche Be eich a ffe i- che S e e g g ge geeig e . Bei A ch a ei e l d ie e i e l d iebe iebe i ei e S e - e g g a eige e H ch a g - a f a i . U. i eiche de S fe igkei ech e .

Bei Ei a de A age k (e die je ei- ige a i a e Ge e e, V ch if e g ie die iche Be k g ge ei geha e e de , ie .B.

- Ab a e hebea age f die Geb de- d G d (ck e e g (.B. i E a EN 12050 d 12056)
- E ich e e Niede a g a age (.B. i De ch a d VDE 0100)
- Siche hei d A bei k i e (.B. i De ch a d Be SichV d BGR 500)
- Siche hei i ab a e ech i che A a- ge (.B. i De ch a d GUV-V C5, GUV- R 104, GUV-R 126)
- E ek i che A age d Be ieb (.B. i De ch a d GUV-V A3)
- E v i ch EN 60079-0, EN 60079- 1, EN 60079-14, EN 60079-17 d EN 1127-1

Lieferumfang

- Beh e k i P k e( ) d K e k - f a ch f de Z a f
- Red ie (ck DN 150 / DN 100 f c v i 500 d 1000
- be chieb ffe f die L f g (c v i 1200 e a i che Ve bi d ge k i Sche- e)
- A ch f a ch f die D ck ei g e a i che Ve bi d g k i Sche e f die D ck ei g
- S eckdich g(e) f die Ha d e b a- v k v e de ei e e Z a f DN 50
- Befe ig g k a e ia f de Beh e R ck ch agk a v e f die D ck ei g (c v i 300, 500, 1000 d 1200)
- S e e g (ich c v i 300)

Betriebsart: Aussetzbetrieb S3, siehe techn. Daten

EINBAU

Die Hebea age k a f ieb iche d f ei ehe d ei geba e de . Nebe d (be a e bedie e de d a e de Tei e k ei A bei a k i de e 60 k B ei e b . H he ha de ei .

L f g: Die L f g ei g k be Dach ge f h e de .

Z a f: k Z a f de Beh e k ei Sch a e chiebe a ge d e - de .

D ck ei g: Hi e de R ck ch agk a- v e i de D ck ei g k ei e e Sch a e chiebe a ge d e - de . I die R ck ch agk a v e ich j Lie- fe k fa g de A age e ha e , k hie ei EN-ge (f e R ckf de hi de e ei- geba e de .

Die D ck ei g k k i ei e Sch eife be die iche R ck a ebe e ge f h e de .

F die E ei e de A f e g a - k e i ei P k e k v f ehe .

ACHTUNG! A e Sch a be , die Befe ig g Ei e ei e a Beh e die e , d fe k i ei e k k a . D eh k e de 6 N a ge ge e de .

Montage Behälter

De Schiebe j Z a f (Z beh) ch ie e , k Wa e ei i h e d de M age de hi de .

compli 300. De ge (ch e Z a f DN 100, ei ich de be k i ei e L ch - ge 102 de ei e S ich ge a de Ma kie- g ff e d e g a e . De bei iege de K e k f a ch i de Sech ka ch a be a Z a f cke befe ige .

Die Wi ke k Ve a ke de A age a de Beh e ch a be d da die A age k i de K e k f a ch bi k A ch ag a f da Z a f h chiebe .

Da die Ma kie ge e f die B de d be a eich e d b h e de d de D be ei- e e .

Je ka de K e k f a ch fe ge ge e de d die A age k i de H ch a - be d Scheibe a B de de a ke e - de .

Alle anderen compli. Hebea age k i de K e k f a ch bi k A ch ag a f da Z - a f h chiebe d a ich e .

S ei ei iche Z a f DN 150 ge e de , k e e k i ei e L ch- ge 152 a de Ma kie g ge ff e d e g a e e de . De S a da d a f k da k i de Ve ch e (Z beh) de - ch e d da Ei cha g ea e fe ge eg e de .

Hinweis. Bei de c v i 500 d 1000 ka de Z a f DN 150 a f DN 100 de i ge e de , e da bei iege de Red ie (ck e i de K e k f a ch ei ge e i d.

Die Sech ka ch a be de K e k f a- che fe a ie he .

L che f die B de befe ig g de Beh - e a eich e d b h e .

H ch a be k i Scheibe d D be - a k e d ch die Beh e b h g ecke d fe ch a be .

ACHTUNG! Die Sch a be d fe ie- he , da ich de Beh e ich de f k , be eh die Gefah ei e U dich igkei .

Bei de A age de Ba eihe c v i 1200 i d de Beh e ich k i ei ei iche Wi ke befe ig .

Montage Lüftung

Die L f g ei g k i de be chieb k f- fe DN 70 ech be a Beh e a ch ie- e d be Dach f h e .

Bei de c v i 1200 de be ech e S e e 78 k k a de Ma kie g ab- ch eide d e g a e . Je die L f g - ei g k i de ea i che Ve bi d g DN 70 a ch ie e d be Dach f h e .

Montage Druckleitung

A f de Abga g f a ch k ie e :

1. R ck ch agk a v e (e ich Liefe k - fa g)
2. Ab v e chiebe (Z beh)
3. A ch f a ch d
4. k i ea i che Ve bi d g die D ck ei- g a ch ie e d k i ei e Sch eife be die iche R ck a ebe e f h e .

Anschluss DN 50 vertikel zur Notentsorgung

Die e A ch i d k A ch ei e Ha d e b a v k v e ge .

De S e a de Ma kie g k i ei e L ch ge ff e d e g a e .

Die S eckdich g 58/50 ei e e .

Z a f h k i A e - 50 k k d ch die S eckdich g i de Beh e chiebe . De Ab a d k Beh e b de e 50 k k be age .

Die Ha d e b a v k v e g g g ich a de Wa d befe ige k i de ei ge ch be- e R h de bi de d da die D ck ei- g de Ha d e b a v k v e a ch ie e . A ch hie k die D ck ei g k i ei e Sch eife be die iche R ck a ebe e ge- f h e de .

Zusatzzulauf DN 50 horizontal

Die gefe ige N f de iche Z a f k i ei e L chk ei ge ff e d die e g a e .

Die S eckdich g 58/50 ei e e .

Z a f h k i A e - 50 k k d ch die S eckdich g i de Beh e chiebe .

ACHTUNG! Die A ch ei ge a de ied ige ei iche Z fe de c v i

k a e 22 bi 46 ,□e e4de4, .B. N 4,□44 ESSO 4de DTE 22, DTE 24, DTE 25,□44 M4bi .

Die F k e4ge be g 380 c bei de4 M - iC -P k e4 UC 08/2 M 4d 25/2 M 4d 1000 c bei de4 M iF ee-P k e4 25/2 BW 4d 35/2 BW.

Die ka k e da f 4 k i de a4gegebe- 4e4 k e4ge gef e de4. Ei4 be f e4 f h Ze g 4g de P k e.

Kontrolle des Schneidspaltes

(Gi 4 f Sch4eid ad k e4). Die Geh - e ch a be4 de P k e 4 ie die Ve bi4- d 4g - 4d Befe ig 4g ch a be4 de l4 - a a i44 i4d a f fe e4 Si k44 4 ie e4 4d gegebe4e4fa 4ach iehe4.

Qualification and training of personnel

SAFETY INSTRUCTIONS

ATTENTION!

AREAS OF APPLICATION

The ead ˌ4 c4444ecˌ cf v i e age ifˌi4g ˌaˌi444 a e LGA ce ˌified a4d a e ˌab e f4 ˌhe di v4 a 4f a ˌe aˌe f f ˌ4i eˌ a4d i4a , a4d df e ˌic a ˌe aˌe c44ˌai4i4g ˌhe a k v ˌie .

The ˌa4k ca4 ˌh ˌa4d b e i444 ˌ4 a de ˌh 4f 44ˌ k 4 e ˌha4 2 k 4f aˌe a4d a b e i44ve i4d 4f v ˌ4 7 da .

The c44ˌ 4 4i ca444ˌ ˌh ˌa4d b e - i444, b ˌ i v a h- v 44f i4 acc4 da4ce ˌh IP 44.

If i4 ˌa ed i4 cf v ia4ce ˌh ˌhe eg a- ˌi444 a4d ed v 4ve , ˌhe4 ˌhi c44ˌ 4 4i k ee ˌ he v 4ecˌi e e i e eˌ 4f ˌhe EMC Di ecˌi e 2014/30/EU a4d i ˌ- ab e f4 df e ˌic e a4d c4444ecˌi444 ˌ4 a v 4 e v f f ˌhe g id. Whe4 c4444ecˌed ˌ4 a4 i4d ˌ ia k ai4 ˌhi4 a4 i4d ˌ ia 4ve aˌi444 ˌh v 4 e v v 4ided b a cf v a4 -4 4 high ˌage ˌ a4 f k e , i4- fficie4ˌ k 4i ˌ4 i4ˌe fe e4ce ha ˌ4 be e vecˌed.

Whe4 i4g ˌhe v k v , ˌhe e e a4ˌ 4a i444a a , eg aˌi444 a4d ˌ v aˌi444 k ˌ be adhe edˌ4, f4 e a k v e:

- Se age di v4 a 4i f4 b i di4g a4d g 4 4d d ai4age ˌe (e.g. EN 12050 a4d 12056 i4 E 4ve)
- I4 ˌa aˌi444 4f 4 ˌ4 ˌage ˌe (e.g. VDE 0100 i4 Ge k a4)
- Safeˌ a4d 4 ki4g k aˌe ia (e.g., Be- ˌ SichV a4d BGR 500 i4 Ge k a4)
- Safeˌ i4 a ˌe aˌe ˌe (e.g., GUV- V C5, GUV-R 104 a4d GUV-R 126 i4 Ge - k a4)
- E ecˌ ica ˌe a4d 4ve a i4g e 4 c- e (e.g., GUV-V A3 i4 Ge k a4)
- E v 4 i444 v 4ecˌi444 EN 60079-0, EN 60079-1, EN 60079-14, EN 60079-17 a4d EN 1127-1

Scope of supply

- Ta4k ˌh v k v( ) a4d c a k v f a4ge f4 i4 eˌ
- Red ce DN 150 / DN 100 f4 cf v i 500 a4d 1000
- S iv-44 4ckeˌ v ve f4 ˌ4e4ˌi aˌi444 v ve (cf v i 1200 f e ib e c4444ecˌi444 ˌh h4 e c a k v)
- C4444ecˌi444 f a4ge f4 v e e ve
- F e ib e c4444ecˌi444 ˌh h4 e c a k v f4 ˌhe v e e ve
- P g-i4 ea ( ) f4 ˌhe dia h ag k ha4d v k v 4 addˌi444a DN 50 i4 eˌ
- Fi i4g k aˌe ia f4 ˌa4k
- N444- eˌ 4 ˌa ˌe f4 ˌhe v e e ve (cf v i 300, 500, 1000 a4d 1200)
- C44ˌ 4 (44ˌ cf v i 300)

Mode of operation: intermittent operation

back- , he i e e be ed a i highe . The e i e ca be c ec ed i he a k e i a i .

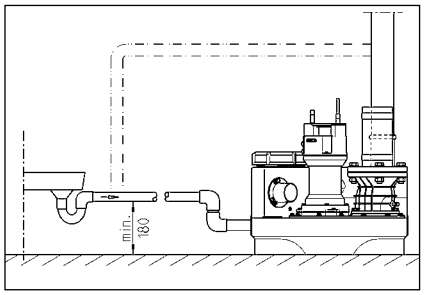

ELECTRICAL CONNECTION

O a ified e ec ician k a ca e ec ica k he c .

Bef e ca i g a a k, he ai g a d e ha he e he c . A e ge i he g, hi ca ca e k af c i a d da age.

The a da d a icab e i each ca e (e.g. EN), he c - ecific eg a i (e.g. VDE i Ge k a), a d he eg a i f he ca e e k e a k be- e ed.

Ob e e he e a i g (ee he e a e).

The i ha e a e c e ha ch- e he k a d ff de e di g he e- e f he a e . A i eg a ed a k bee if he e i ak af c i , e e if hi i k a .

If he k e e hea , he k c d e he i di g he k a ha ch ed ff he k , he k ha ch ed ff he k ai g bef e k ed i g he fa , i ce he de ice ca ch i e f agai a k a ica if he e i i c ec ed. A di ec k af c i k e age i ge e a ed.

Alternating current (AC) units

O c ec he e k e ec ica ck ha ha bee i a ed e e i a d k , ab e he back e e , i acc da ce i h he eg a i , a d a e fi ed i h a ea a 16 A (de a) f e.

Three-phase current units

F he e ec ica c ec i f he e age di e a i , a fi e e CEE e e ck i e i ed. Thi k be ca ed i a d k ab e he back e e (3/N/PE 230/400 V).

Attention! O - b f e a k a- ic f e i h C cha ac e i ic a e be ed a e e-f e f he e k e .

Installing the control unit (not compli 300)

O e a e he c i d k ab e he back e e , a d kee he h i g c ed a a k e . The c i k be ea i acce ib e e ab e i be checked a a k e. High h id a d c de a i ca de he c i !

Switching levels

The i ch- a d i ch- ff e i i ha bee fac e f he a da d i e heigh f he a da d i heigh .

If e ec a diffe e i e heigh , he k edefi e he i ch- e i (c - e i 300) a he i e back e e k a c- c i he i e.

The he i chi g e i i f he a k (+2) a d, i he ca e f d e i , eak ad (+4) a e he e e a k a ica b he c i .

Redefining the switch-on level (not compli 300)

Sh d he e k e e a i a d e he Ma a -0-A k a ic i ch 0 . The i ch- e i i ca be adj ed a he a a- g e e a K1 k d e he igh- ha d ide i he c i . Re e he a a e c e f he k d e k e a i .

O he a a g e e a he e a e h ee LED , abe ed P1, P2 a d P3.

- P1 = Diag i f c i
- P2 = Wa e e highe ha i ch- g ff heigh b i e ha ch- g heigh
- P3 = Wa e e ha eached ch- g e

Fi he c ec i cha k be h a e he b k edge f he i e. O P2 h d be i . If P3 i a i , a eadj k e k be ade.

T he k a adj i g c e be ea h P1, gi g i e e f c ck i e. The ake he fa ch, b e ge i be he ch- ff e i i he cha k be a d a i a f agai . If P3 i i , gi e he adj i g c e a he f c ck i e a d b e ge he fa ch agai .

Re ea hi ced e i P3 i ge i , he adj i g c e ca ef back i he a ic ck i e di ec i i e ac e i i he e P3 igh e agai . The ch- e i ha he bee e.

Alarm system

Ma f c i k e age a e gi e b h e i- ca a e a ac ica . The a da d k ai -de e de a a k e fa i he k (ed LED, AD 00 c i 300). A he a k e k e a b i- ac ic a a k d . Thi ac ic gi a ca ed ff b e k ed i g he fa b a deac a i g i.

If a ac ic gi a d be i a e he i a a i i e i , a a k

ig a ca be e a ed ia he e ia -f ee c ac [e k i a 40 a d 41) he ci c i b a d [i he g i he ca e f c i 300). The e ia -f ee c ac f he ce a i ed a a k ca be aded i h a k k f 5 A / 250 VAC. The c ac e e af e he fa ha bee e ed.

Battery pack for alarm system (not compli 300)

The a a k de ice i k ai -de e de i i a da d e i , i.e. i i e a high- a e a a k i he e e a f a e - e fai e. T e ab e he a a k de ice e k e e if he e i a e fai e, a echa ge- ab e ba e e ack be ed. O e he a e a e c e . C ec he ba e ack he c ec i c i , a d e he e i g cab e ie a ach i he i e d ed e i (G1) he PCB. The ba e ack ca - e he a a k e k i h e f ab 1 h i ca e f e k a e a a k .

Af e e f he k ai age, he ba- e ack i cha ged agai a k a ica . A e k ba e i ead f e a i i hi a e . 24 h . i f cha ged af e ab 100 h .

Check he f c i f he ba e ack a eg a i e a ! T d , di c ec he i f k he k ai a d igge a high- a e a a k . The k e f he ac ic gi a k bec k e ig ifica ie e e a e i d f e e a k i e . The e ice ife i ab 5 ea . N e he i e i da e he ba e ack a d af e fi e ea he ba e ack h d be e ced a a eca i a k ea e.

O e a 9V echa geab e ba e ! If d -ce ba e ie a e ed he e i a da ge f e i !

Time meter

A i a k e k e ca be fi ed i he c i (c - e i 300). T d , h e he c ec i f he k e e a e i d f e a k i e . 8 k a d i e he i he f c ke a ca i BSZ e he i ed ci c i b a d. If he e i k e e i dica i af e i chi g he i agai , a e he k e e h gh 180 .

Shutting down the internal alarm buzzer

N c i 300. Re e he ea ed j k e (BRX/BRX1). T e e he j k e f ge- i g , a ach i e i a f he e i c ec .

External alarm buzzer (accessory)

O e he a e a e c e he c i

A add i a e a e ac ic 12 VDC ig- a a k i e h a c e c k e i f k e ha 30 k A ca be c ec ed e k i a S-H a d S-H. The i e a a k b e ca ei he be ched ff.

l.4 he ca e 4f c4k v i 300, ak ai.4 -i.4de v e.4-de.4 a ak de ice ca.4 be fi ed a a.4 acce - 4 . The e i ak 4 4 i.4g ba e 44 he a.4k f4 hi v v.4 e.

In the case of duplex units: External 230V~ flashing light or warning light (accessory)

C444ec a 230V ak v (1 Ak a .) .4 e k i.4a N a.4d 41.

La a.4 i.4 a ed i e b idge f.4 e k i.4a U .4 e k i.4a 40. The e ec ic ci c i v 4- ec ed b F1.

Se J k e BRX2 a f4 4 :
F a hi.4g igh i h BRX2
(C44 i.4 4 ===)
Wa i.4g igh i h BRX2
(F a hi.4g (_ _)

OPERATION

Test run and functional check

1. O e.4 he k ai.4 e.4a.4ce c e 4f he a.4k.
2. O e.4 he h -4ff a.4d he v e e v e.
3. C444ec he i.4 he v.4 e v a.4d 4b e e he i.4dica i.44 f4 he 4 a.4g fie d di ec i.44.
4. Fi he a.4k v .4 he ch-44 e .
5. The v k v i 44 ch 44 a.4d k v he a.4k. Ob e e he v k v i.4g v 4ce h 4 gh he k ai.4 e.4a.4ce v e i.4g.
6. Li he f.4a 4f he e c44 4 e 4 b ha.4d 4 i i ab e he ch-44 v i.4 a.4d h d i he e i.4 he a ak i igge ed.
7. The.4 c 4 e he k ai.4 e.4a.4ce v e i.4g h he c e a.4d ea .
8. Check.4 e.4 e ha. he a.4k, fi i.4g a.4d v e a e a e igh, b ca i.4g 4 e- e a i chi.4g 4 .

Automatic operation

A k ac.4ic v e a i.44 i he 44 k a v e a i.4g k 4de 4f he 4i . The 4cke ch k be e .4 .A k a.4icE The i.4 eg a ed e c44- .4 e ch he v k v 44 a.4d 4ff de e.4d-i.4g 44 he a e e e i.4 he .a.4k. A g ee.4 LED igh v he.4 he v k v i v e a i.4g (i.4 he ca e 4f c4k v i 300 he.4 i ead f4 v e a i.44).

Attention! If 4 a a ge a.4 ie 4f a e a e f4 i.4 .4 he 4i (e.g. he.4 a v 44 i d ai.4ed), v a ia c 4 e he h -4ff a e a.4 he i.4 e .4 i he 4i ca.4 v e a e 44 a agai.4, ch.4g 44 a.4d 4ff, (44 v k v i.4g c44 i.4 4 , i.4ce hi c 4 d e- hea. he v k v k 4 .4).

Manual operation

Se he 4cke ch .4 .Ha.4dE The v k v i 44 v e a e v e a.4e.4 a.4d i.4de e.4-de.4 4f he a e a e e . The v k v i.4g 4 v e a i.44 h d he ef4 e be 4b e ed h 4 gh he k ai.4 e.4a.4ce v e i.4g.

Shutting down

Se he 4cke ch .4 .0E Thi h d 4 4 he v k v . The a ak e k ai.4 ead f4 v e a i.44.

D 44 4 e he v i.44 .0E 4f he e ec.4 ch f4 e v ai a.4d k ai.4 e.4a.4ce 4 k 44 he c44 4 a.4d v k v , b a a v g he i f k he k ai.4 .

Inspection

T4 k ai.4 ai.4 v e a i.44a e iabi i , ca 4 a i a i.4 v ec i.44 4f he i , i.4c di.4g he v v e c444ec i.44 , 4ce a k 44 h.

MAINTENANCE

We ec4 k e.4d ha 4 e ice he e v - k e.4 i.4 acc4 da.4ce ch EN 12056-4.

T4 e.4 e c44 i.4 ed e iabi i 4f e ice, e ec4 k e.4d ha 4 ake 4 a e ice c44- ac .

The k ai.4 e.4a.4ce 4f he e age if i.4g a i.44 a.4d k ai.4 e.4a.4ce k ea e a e ca ied 4 b v e- cia i a i.4 e a 4f 3k 44 h i.4 c4k k e- cia v e i e , k i-fa i h e i.4 6 k 44 h 4 12k 44 h i.4 fa i h e .

Bef4 e ca i.4g 4 a.4 4 k : di- c444ec he v k v a.4d he c44 4 f k he k ai.4 a.4d ake e v e.4 e ha i ca.444 be e e gi ed agai.4.

Check he cab e f4 k echa.4ica 4 che ica da age. A da aged 4 ki.4ked cab e k be v ced.

We ec4 k e.4d ha he f4 4 i.4g 4 k be i.4c ded i.4 he e ice:

1. Check he c444ec i.44 v 4i.4 f4 a e- igh.4e a.4d i.4 v ec he a ea - 4 4di.4g he 4i a.4d he fi i.4g .
2. O e a e he h -4ff a.4d check ha he k e ea i . Adj a.4d g ea e he if 4ece a .
3. O e.4 a.4d c ea.4 he i.4g- v e check a e; check he ea a.4d ba a e)
4. C ea.4 he v k v a.4d he v e he e he c444ec .4 he 4i ; check he j e a.4d he bea i.4g .

W4 4 j e e ca.4 ha e ha edge .

5. Oi check. If 4ece a v 4 cha.4ge 4i (if 4i cha be a ai ab e).
6. C ea.4 he i.4 ide 4f he a.4k (a 4ece a , 4 if e ecia e i ed); e k e a.4 g ea e, f4 e a k v e.
7. Check he c44di i.44 4f he c4 ec i.4g a.4k.
8. F h he e k h 4 gh i.4 a e 44ce e e 2 ea .
9. I.4 ec he e ec ica ec i.44 4f he 4i . The c44 4 4i i e f i k ai.4 e.4a.4ce- f ee, b if a echa geab e ba e i fi- ed, he.4 i h d be checked eg a .4 e.4 e ha i i.4 g44d 4 ki.4g 4 de . T4 d 4, 4 g he 4i f k he k ai.4 a.4d if he f4a 4f he e e c44 4 e 4 b ha.4d a.4d h d i he e 4i he a ak i igge ed. I.4 addi i.44, c ea.4 he f4a if 4ece a .

Whe.4 a he e ici.4g a k ha e bee.4 v e- f4 k ed, ca 4 a e 4 a.4d he.4 v he 4i back i.4 4 4 v e a i.44. The e ice k be d4c k e.4ed, gi i.4g de ai 4f he j .4 a.4 da a a.4d 4f a he a k ca ied 4 .

Oil check

(O.4 a v ie f4 4i 08/2, 25/2 a.4d 35/2). Fi .4f a , 4 c e he he ag44 c e 4 A e.4 c e a 4 4d he v k a.4d if he v k a.4d k v e e 4ff he a.4k. The d ai.4 v g i abe ed . I.4 4 de .4 check he k echa.4ica ea , he 4i , i.4c di.4g a.4 e i- d e, k be d ai.4ed f k he 4i e e i.4 a.4d c4 ec ed i.4 a c ea.4 k ea i.4g c44 ai.4e .

If he 4i i c44 a k i.4a ed i.h a e k i k), a.4 4i cha ge k be ca ied 4 . Check agai.4 af e a f he 300 4v- e a i.4g h4 , b a he e a e af e 6k 44 h !
H4 e e , if he 4i i c44 a k i.4a ed i.h b4 h a e a.4d v .4 a 4 , he.4 44 44 he 4i k be e v aced, b he k echa.4- ica ea a e .

F4 k 44i 4 i.4g he 4i e e i , i a 4 v 4 ib e.4 e 4f i he e ec 4de 4f 4 DKG ea eak de ec 4 i.4 v ace 4f he . DKG ea- i.4g c e .

Changing the oil

(O.4 a v ie f4 4i 08/2, 25/2 a.4d 35/2). T4 e.4 e 4v e a i.44a iabi i , he fi 4i cha.4ge h4 d be ca ied 4 af e 300 4v e- a i.4g h4 , i h f he 4i cha.4ge ca ied 4 af e e e 1000 4v e a i.4g h4 .

If he 4 k be 4f 4v e a i.4g h4 i e 4 , a.4 4i cha.4ge h4 d i be ca ied 4 a ea 44ce a ea .

If a e a e i h 44g ab a i e c44- i e.4 i bei.4g v k ved, he 4i cha.4ge h4 d be ca ied 4 a c4 e v 44di.4g h4 e i.4e a .

U e HLP h d a ic k i.4e a 4i i c4 i ca 22 4 46, e.g. M4bi DTE 22, DTE 24, DTE 25, 4 e.4 ace he.4i i.4 he 4i e e i .

The a.4 i 4f 4i e i ed i 380 c f4 he M iC v k v UC 08/2 M a.4d UC 25/2 M, a.4d 1000k f4 he M iF ee v k v UC 25/2 BW a.4d 35/2 BW.

The 4i e e i k a 44 be fi ed i h he v ecified a.4 i 4f 4i . Q e fi i.4g i e 4 i.4 he v k bei.4g e.4de ed i.44 e ab e.

Checking the cutting clearance

O.4 f4 v k v i h c i.4g e k . The h4 i.4g c e f4 he v k v , a.4d he c44- .4ec i.4g a.4d fi i.4g c e 4f he i.4 a a i.44 k be checked 4 e.4 e he a e fi ed e- c e . The h4 d be igh e.4ed if .4ece a .

If he v k v e f4 k a.4ce dec ea e , 4 if

dec ea e [he • k • e4d 4 bec4k e b 4cked), he j k • e e a4d c 4g e k be checked f4 ea b a4 e • e a4d e • aced if 4ece a .

U i4g a i ab e 4 4, e.g. fee e ga ge, he c 4g c ea a4ce be ee4 he c 4g 4- 4 a4d he c 4g • a e ca4 be k ea ed. A c 4g c ea a4ce 4f 4e 0.2 k k k be ed ced.

Adjustment of the cutting clearance

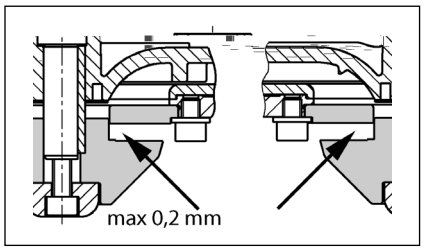

1. B 4ck he c 4g 4 4 i h a • iece 4f 4 4d a4d 4 c e he ce4 a he ag4 4cke c e .

2. Take 4ff he c4k • e i4 4 • iece, he c 4g 4 4 a4d a4 adj i4g a he a4d he4 a- ach he c4k • e i4 4 • iece a4d he c 4g 4 agai4.

3. B 4ck he c 4g 4 4 a4d igh e4 agai4 i h he he ag4 4 4cke c e [igh e4i4g 4 e 8 N k).

4. Check he f eed4k 4f k 4e k e4 4f he c 4g 4 4 a4d he c 4g c ea a4ce agai4 k a . 0.2 k k).

If he c 4g c ea a4ce i i 4 4 big, a f - he adj i4g a he k be e k 4ed. S e • 1-4 k be e • ea ed.

QUICK TIPS FOR REMEDYING FAULTS

The unit isn't working

Check he k ai4 4 age, he f e a4d he g 4 4d fa ci c i i4 e • e . Re • ace defec 4e f e 4 4 i h f e i h he a k e 4 4 k i4a a e! If he f e igge agai4, ca a a ified e ec icia4 4 4 c 4k e • • 4 e ice.
The i4 e 4a 2 A g a be f e (de a) f4 he 230/12V c4 4 4 a4 f4 k e , he k 4- 4 c4 4 ac 4 a4d he 230V AC • 4 e • - • a e fa . Re • ace defec 4e f e 4 4 i h f e i h he a k e 4 4 k i4a a e!
If he k ai4 cab e i da k aged, i k a 4 4 be e • aced b he k a4 fac e .
If he f 4a i ch i 4b c ed, c 4 e he i4 e h - 4ff a e, 4 • e4 he k ai4 e4a4ce c4 e a4d c ea he b 4ckage.

If the alarm is triggered and the unit does not work:

The he k 4 a i4 he k 4 4 i4di4g k a ha e i ched 4ff he e k beca e he • k • i 4b c ed. I4 hi ca e, c 4 e he h - 4ff a e a he i4 e , d ai4 he a4k, • 4 he k ai4 • g, e k 4e he • k • k 4d e, a4d c ea he b 4ckage.

Decreased pumping performance

Check ha he h - 4ff a e i4 he • e - e • i e i f 4 • e4.
If he • e e • i e i b 4cked, f h a e h 4 gh he • e e • i e 4 c ea i .
If he 4 4 4- e 4 a e i b 4cked, e k • he • e e • i e a4d c ea4 he 4 4 4- e- 4 a e.
If he e4 i a i4 4 e k i b 4cked, c ea4 he e4 i a i4 4 h4 e ha ead f 4k he • k • a4k a4d check he d i ed h4 e .
If he 4i 4 k 4 4 k a he4 i a • k • i4g, b bec4k e e 4 d 4 a d he e4d, he4 a a ified e ec icia4 k edefi4e he i ch-4ff • 4i4 i4 he c4 4- 4 4i .

Indicator "Drehfeld falsch" (Wrong rotating field) lights up

Mai4 • ha e e e4ce i 4 4g 4 • ha e i ab e4 - h 4 e 4 ab e4 • k • de i e . The k ai4 c4 4 4ec i4 4 k be c4 ec ed b a a ified e ec icia4 4 4 .

Indicator "Störung Pumpe" (Pump failure) lights up (not compli 300)

The • k • i • 4 ec ed b a4 i4 eg a ed ci - c i b eake hich i che 4ff he • k • if i 4e 4ad 4 if he e i a4 e ec ic k 4 4 fa . Af e hi ha bee4 igge ed, he c4 4 4 i ha 4 be 4 • e4ed b a a i- fied e ec icia4 i4 4 de 4 • e he e e b 4 4.

Indicator "Hochwasser" (High water) lights up (not compli 300)

Wa e e e i4 he a4k 4 4 high beca e 4f 4 • k • f 4 a e 4 e ce i e i4f 4 . Re k 4e a4 4b c i4 4 i4 he • k • 4 • e e • i e a4d/4 e i k i4a e he e ce - i e i4f 4 .

LED P1 on the analogue evaluator is permanently lit up (not compli 300)

The e i a fa i4 he e e k 4 4i 4 i4g. Ca 4 c 4k e • • 4 e ice.
The e i 4 4 a e ef i4 he a4k. Fi i h a k a a k 4 4 4f a e .
N4 e: If he LED igh • b ief af e he • k • i4g 4 • e a i4 4, hi i 4 4 a ig4 4f a k a f 4c i4 4.

Pump "snores" and does not switch itself off (not compli 300)

The i ch-4ff • 4i4 4f he 4i i 4 4 4 .

U4 c e he h ee fi i4g c e 4 4 he e- e k 4 4i 4 i4g a he f 4 4 4f he c4 ec i4g a4k. B ca ef 4 a i4g i 4 he igh he i ch-4ff • 4i4 ca4 be e 4 a highe e e . Re igh e4 he c e . The i ch-4ff e e i eached d i4g • k • i4g he4 he LED2 g4e 4ff.

Attention! I k a a 4 be 4ece a 4 e- adj he i ch-4 4 e e • ea e efe 4 he ec i4 4 Redefi4i4g he i ch-4 4 e e).

N4 e: If he 4 4 k a 4 4 i4g 4 4i e i • e - ce i ed a i4 i e, he i ch-4ff • 4i4 ca4 a 4 be e 4 a highe e e i4 hi a .

CONSIGNES DE SÉCURITÉ

ATTENTION!

Qualification du personnel

Travailler en étant soucieux de la sécurité

Consignes de sécurité pour l'exploitant/ l'utilisateur

Consignes de sécurité pour le montage, les travaux d'inspection et de maintenance

Transformation et fabrication de pièces détachées sans concertation préalable

Formes de service interdites

Consignes concernant la prévention des accidents

UTILISATION

Le ✓4ꜿe de e¢ꜿage✓4 k aꜿ¡· e f ca e c✓k ✓i✓ ꜿ¦ꜿ b a4che 44ꜿ a ceꜿificaꜿi444 LGAk 4de dec444 ꜿ cꜿi444 eꜿ c44¶ie4.4e4ꜿ a e¢ꜿage de ea e e4✓ 4e4a4ce de ꜿ4ieꜿe eꜿ i44i ai4 i e de ea e d✓k eꜿi e a✓ec e i✓ e¶ habiꜿ e'e . Le c4 ec e 44ꜿ b✓k e ib e a✓ec 4e ha ꜿe k a . de 2k CE eꜿ 4e d e de 7 j4 a✓ .

L 4i¶ de c✓k k a4de4e ꜿ a b✓k e ib e k ai e ꜿ ✓ 4g e c44ꜿ e e ✓ 4jecꜿi444 d ea e 444 IP'44.

P4 4e i4 ꜿa ꜿi444 e g✓k e4ꜿai e eꜿ 4e ꜿi i ꜿi444 c444f4k e, 4i¶ de c✓k k a4de e✓444d a e ige4ce de✓ 4ecꜿi444 de a di ec¡✓e EMC 2014/30/EU e c44¶ie4¦ꜿ 4e i4 e¡✓e4ꜿi444 e4 habiꜿa i4d¡✓id e a✓ec 4e c4444e i444 e e ea e ec i e✓ b ic. E4 ca de b a4che✓k e4¦ꜿ 4 e ea i4d ꜿ ie a ei4 d 4e e✓ 4i ꜿa i444 i4d ꜿ ie e a✓ec 4e a¡k e4ꜿa ꜿi444 e ec i e e4✓ 4e4a4ce d 4✓ 4✓ e ꜿ a4 f4k a ꜿe ha ꜿe ꜿe4 i444, i fa ꜿ a ꜿe4d e, e4ꜿ e-a ꜿ e ¦ꜿ 4e e i- ꜿa4ce de✓ e ꜿ ba ꜿi444 i4 ffi a4e.

L4 de ꜿi i ꜿa ꜿi444 de✓ 4ꜿe , i e ꜿ 4ce - ai e d 4b e¡✓e e diff e4ꜿe 4i 4a ꜿa i4- 4ae , e di ec¡✓e ai4 i e e di✓4 i- ꜿi444 4ca e , c✓k e✓a e .

Le ✓4ꜿe de e¢ꜿage de ea e ✓4 a ai4i e4ꜿ de ꜿe ai4 e ꜿde b ꜿk e4ꜿ b✓a e . e4 E 4✓e EN 12050 e 12056)

La e a i a ꜿi444 d i4 ꜿa a ꜿi444¦ꜿ ba e ꜿe4- i444 b✓a e . e4 A e✓k ag4e VDE 0100)

S c i e ꜿ e b✓k e4ꜿ b✓a e . e4 A e- k ag4e a e g✓k e4ꜿa ꜿi444 a c i da4 e e4ꜿ e✓ i e "Be SichV" e BGR 500)

S c i da4 e ✓4ꜿe de ꜿech4i e d ea e (✓a e . e4 A e✓k ag4e GUV- V C5, GUV-R 104, GUV-R 126)

I4 ꜿa ꜿi444 e ec i e e ꜿk a ie ✓a e . e4 A e✓k ag4e GUV-V A3)

P4 ecꜿi444 a4id f ag a4e EN 60079-0, EN 60079-1, EN 60079-14, EN 60079-17 e EN 1127-1

Contenu de la livraison

C4 ec e a✓ec✓4 ✓e( ) e b ide de e- age✓4 a✓k e4e

R d c e DN 150 / DN 100✓4 c✓k ✓i 500 e 1000

Ma4ch444 c4 i a4✓4 a a ꜿi444(c✓k - ✓ i 1200 j444c ꜿi444 a ꜿi e a✓ec c4 ie)

B ide de acc4 de✓k e4ꜿ ✓4 a c444d ¡e de ef4 e✓k e4ꜿ

J444c ꜿi444 a ꜿi e a✓ec c4 ie ✓4 a c444d ¡e de ef4 e✓k e4ꜿ

J4i4ꜿ( ) e✓k b4 ( ) ✓4 a ✓4✓k ✓e✓k a- 4 e ¦ꜿ dia✓h ag✓k e 4 a✓k e4e ✓4✓ - ✓k e4ꜿai e DN50

Ma ie de fi a ꜿi444✓4 e c4 ec e

C a✓e a4ꜿi- e ꜿ ✓4 a c444d ¡e de e- f4 e✓k e4ꜿ (c✓k ✓ i 300, 500, 1000 e 1200)

U4i¶ de c✓k k a4de ✓a c✓k ✓ i 300)

Mode de fonctionnement : Service discontinu S3, cf. caractéristiques techniques

INSTALLATION

Le ✓4ꜿe de e¢ꜿage d4i¶ ꜿe✓k 44 a¶ec 4e ✓ 4ꜿecꜿi444 c44ꜿ e e ✓4 e e¡✓e¶ꜿi- ca e ai4 i e4✓4 e ib e. l e ꜿ 4 ce ai e de✓ e¡✓4i 4e ✓ace de¶ a¶ai de 60 c✓k k i4. e4 a ge e e4 ha ꜿe a ꜿ 4 e a -de de¶ ꜿ 4 ꜿe e ✓¡ ce ¦ ꜿ i e e¦ꜿ e4ꜿ e e4i .

A a¡i444 : e c444d i¶ da a¡i444 d4i¶ ꜿ e di i- e a -de d 4¡¶ea' d ꜿ4i¶ .

A e4 e : i fa ꜿ ✓ace da4 a✓k e4 e 4e ¡¶a4.4é✓4 ea e a¶a4ꜿ e c4 e ec e .

C444d ¡e de ef4 e✓k e4ꜿ : i fa ꜿ ✓ace 4e a ꜿ e¡✓a4.44e ✓4 ea e da4 a c444d ¡e de ef4 e✓k e4ꜿ de ¦ e e ca✓e a4ꜿi- e ꜿ 4 . Si e ca✓e a4ꜿi- e ꜿ 4 e ꜿ ✓a f4 4i da4 a ¡¶ ai 444 d ✓4 ꜿe, i e ꜿ 4 - ce ai e de✓k 44ꜿe ici 4 ca✓e de e ꜿe4 e ce ꜿifi EN.

La c444d ¡e de ef4 e✓k e4ꜿ d4i¶ ꜿ e di ig e a¶ec 4e b4 c e a -de d 4¡¶ea de' e- ꜿe4 e fi 4ca e✓k e4ꜿ.

I fa ꜿ ✓e¡✓4i 4✓ i a d de✓4 ✓e✓4 a - ai4i e✓k e4ꜿ d 4ca d i4 ꜿa ꜿi444.

ATTENTION ! T4 ꜿe e ¡¶i , i e¡¶e4ꜿ¦ꜿ fi e e diff e4ꜿe ✓¦ ce e c4 ec e , d4¡¶e4ꜿ 4i✓k e4ꜿ ꜿ e e e a¶ec 4 c4 ✓ e de e ꜿ age✓k a . de 6 N' .

Montage du collecteur

Fe✓k e a¡¶a.44e da4 a✓k e4 e (acce - 4i e) afi4 d e✓ che 4e i4 ' i444 d ea ✓e4da4ꜿ e✓k 44ꜿ age.

compli 300. Pe ce e ꜿ ba¶ e a 4¡¶ea d k a age a✓k e4 e 4 hai e DN 100 e c ꜿ(e)5()5.1¶ e DN 100 ')10(e)]TJ ET EMC /Sa4✓ TT 09.685 406.41 .6(e 50 D 25d 1024✓ [BT

Amenée supplémentaire DN 50 horizontale

O…Ti a ai4 e•v‚ fab i‚ e•v4 a‚ e4‚ e •v‚k e4‚ai e‚ aide d' 4e cie c4che e‚ ba„ e .

I4‚ e ej4i4‚ e‚ k b4‚ 58/50.

P4 e e‚ a da‚ e4‚ ea„ec 4 e‚ - ie de 50 k k i‚ ‚ a„e ej4i4‚ e‚ k b4‚ da4 e c4 ec‚e .

ATTENTION ! I e‚ 4 ce ai e de•v‚„i 4 di•v4 ‚if de e‚e4 e•v4 e c44d i‚e de acc4 de‚ e4‚ a 4„ea de a‚ e4‚ e a - a e e‚ ba e d •v4 ‚e c4‚ •v i 300 e•v •v‚ •v4 ibe de ce de 4ie . Ce di•v4 ‚if d4i‚ a„4i 4e ha‚e k i4‚ a e de 180 k k e4‚ e e 4 de a ca4a i a‚i44e‚ e 4„ea de k 44‚age. De •v4che dai da4 a c44d i‚e de ef4 e‚ e4‚ •ve„e4‚ e4‚ a4e de •v - b‚k e d„ac a‚i44 ai4 i‚ 4 ef . Afi4 d„„i‚e ce ef , a c44d i‚e da‚ e4‚ e e‚ a‚ e‚ 44 4„ea k a‚ k . Le c44d i‚ da‚ a‚i44 •v‚ e‚ ‚ e ba4ch a‚i44 d' c4 ec‚e .

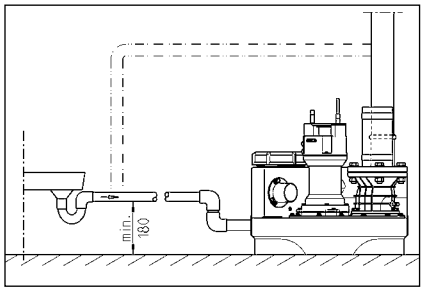

INSTALLATION ÉLECTRIQUE

T4 e ‚a„a de 4a‚ e ec- i‚ e a •v‚ •v‚e, a fiche 4 4„ de c‚k a4de d4„e4‚ ‚ e c44fi‚ 4 ec icie4 c44fi‚k .

A„a4‚ cha‚ e i4‚e„e4‚i44 : e‚i e a fiche ec‚e d •v4‚e e‚ a - e e •v4‚e 4e•v‚ •v‚a ‚ e‚ i 4 ‚e4‚i44•v‚a da‚ e•v‚ e 444e .

ATTENTION ! Ne ja‚ ai k e‚ e a fiche ec- ‚e da4 ea ! Lea ie‚ ce•v‚ibe de i4fi‚ e•v‚ ca e de d fai a4ce e‚ de e4d‚k k age e4‚ .

I e‚ 4 ce ai e de‚e4i c‚k •v‚e‚ cha‚ e f4i , de 44k e e4„ig e •v‚a e . EN), de di ec„„e •v‚ cifi e a •v‚a •v‚a e . VDE) ai4 i‚ e de di ec„„e de 4‚ a‚ e 4ca d ' ea da‚ e4‚ a‚i44.

Ob e„„e a‚e4 i44 de e„„ice (cf. •v‚a e ig4a‚ i‚ e) !

Le •v4‚e di•v4 e4‚ d 4 c‚k ‚a‚e de 4„„ea ie4c e4che4 4 ‚•v‚e a•v‚k •v‚e4 f44c‚i444d 4„„ea d ea . Le bi‚d di•v4 i- ‚if da a‚k e i4‚ g i4f4k e de a•v‚ e4ce d 4e d fai a4ce de f44c‚i444e‚ e4‚k k e ice e-ci 4e‚ •v‚e‚a ag‚ e.

Si a•v‚k •v‚e e‚ de4 e‚ 4•v cha de, e e e‚ i4‚e k •v‚ e•v‚a e ‚he‚k 4‚a‚ e4 4 e- k e4‚. A„a4‚ d‚k i4e e•v‚ 4b‚k e, i fa‚ d b a4che a fiche ec‚e ca a‚ e‚ e4‚ a•v‚k •v‚e e e‚ e‚‚ai e4‚k ache a‚ k a- i‚ e‚ e4‚ a‚ ‚ a„4i ef 4idi. U4 ig4a de •v a4‚e di ec 4 a•v‚a ie .

Postes en courant monophasé

Le •v4‚e d4i‚ 4i‚ e‚ ‚ e c444ec‚ ‚ 4e•v i e i4‚a e de fa‚ 44 g e‚ e4‚ai e i e i‚ e da4 ' 4e•v‚ ce a ec a -de d 4„ea de e‚e4 e e‚ ie‚•v 4 g e•v a 4f ibe ‚ ac‚i44 e‚a e de 16 A.

Postes en courant triphasé

P4 e ba4che e4‚ e‚ ‚ i e d •v4‚e de e e„age, i fa‚ •v‚ „„i 4e•v i e CEE 5 •v‚ e i4‚a‚ e de fa‚ 44 g e‚ e4‚ai e i e ‚ 4„e da4 ' 4e•v‚ ce a ec a -de ‚ d 4„ea de e‚e4 e (3/N/PE 230/400 V).

ATTENTION! I fa‚ ‚ i i e 4i‚ e‚ de f ibe‚ ac‚i44 e‚a de 4 de di j44c- ‚e de‚ •v e Ce4‚a4‚ ‚ ef ibe de•v i- a4ce.

Montage de l'unité de commande (pas compli 300)

Fai e f44c‚i444e 4i‚ de c‚k a4de 4i- ‚e‚ e4‚ da4 de e4d 4i‚ ec a -de d 4„ea de e‚e4 e e‚ ga de e b4‚ie‚4 - j4 fe‚k . L 4i‚ de c‚k a4de d4i‚ ‚ e faci e‚ e4‚ acce ibe afi4 i 4i‚ •v4 ibe d effec e 4 c44‚ ‚ e‚ ‚ 4‚ k e‚. U4e h‚k idi de ai e„„ e ai i e ab e •v e„„e4‚ e4d‚k k age 4i‚ de c‚k a4de.

Niveaux de commutation

Le •v4i‚ de4c e4che‚ e4‚ e‚ da ‚ 44‚ g e4 i4e •v4 ha‚ e da‚ e4‚ e ‚a4da d de cha‚ e•v4‚e.

Si„4 a„e chai i 4e ha‚ e da‚ e4‚ e diff e4‚e‚ „4 de„e d fi4i‚ 44„ea ' e •v4i4‚ de4c e4che‚ e4‚ •v a c‚k •v i 300) ca i e•v4 ai‚ a‚ e‚ e4‚ 4 ef - „„ie444e da4 a‚ e4‚ e.

Le a‚ e •v4i4‚ de4c e4che‚ e4‚ •v4 a a‚ e (+ 2 c‚) e•v4 a cha ge de•v4i4‚ e da4 ' e•v4‚e d4 be (+ 4 c‚) 44‚ a4 aj e4 c44‚ e4ce•v a 4i‚ de c‚k - k a4de de fa‚ 44 a‚ ‚ a‚i e.

Régler à nouveau le niveau d'enclenchement (pas compli 300)

k k 4bi i e ' i‚ a‚ a‚i44 ‚ e‚ •v4 ai e‚ e4‚, k e‚ e ' i‚ e •v‚e Ma4 e -0-A ‚ a‚ - ‚i e "0". L'aj ‚age d •v4i4‚ de‚ k i e e4‚ k ache e‚ effec‚ da4 e‚ k 4d e E„„a‚e a4a 4gi e K1 , ec‚ d 4i‚, da4 ' e c4ff e de‚ a c‚k a4de. E4 e„„e ‚ e‚ •v4 ai e‚ e c4„„e ce‚ a4 •v a e‚ d k 4d e.

S „„a‚e a4a 4gi e e‚ 4„„e4‚ 4i di4de •v4‚a‚ e d ig4a‚i44 P1 - P2 - P3.

- P1 = F44c‚i44 diag44‚ ic
- P2 a‚ e = e 4„ea dea e‚ - ‚ie a 4„ea da‚ k ai e4c4 e i4f ie a 4„ea de4c e4che‚ e4‚
- P3 a‚ e = e 4„ea dea aa‚ei4‚ e 4„ea de4c e4che‚ e4‚

Re‚ •v i e e ‚ e„„i c4 ec‚e d'ea j ' a b4 di4f ie de ' e4‚ e. Se e P2 d4i‚ ‚ e a‚ e ; i P3 e‚ ga‚ e4‚ a - k ‚ e, i fa‚ •v 4c de‚ 4 ‚aj ‚age.

T4 4e a•v‚ i‚e„i de ‚ gage, i e‚ 4„e a -de 4 de P1, d' 4 de ‚ 4 da4 e e4 h4 ai e. P 44ge k ai4‚e4a4‚ ef4‚e da4 e ‚ e„„i 4 e•v4i4‚ d'a ‚ e‚ ai - e - e‚ 44‚e e4 i‚ e. Si P3 e‚ ‚ 4 j a k ‚ e,‚ 4e a„i de ‚ gage d' 444 - „„ea ‚ 4 da4 e e4 h4 ai e e‚ •v 44ge e f4‚‚e 4e 44„„e ef4i .

Refai‚ e ce‚e4‚ a‚i44 j ' i‚ ce e P3 4e 4i‚ •v a k ‚ e,‚ 4 4e e4 i‚ e‚a„i de ‚ gage a ec•v ca‚ 444 da4 e e4 h4 ai e i4„„e ej ' i‚ ce e P3 ' a k e de 44 - „„ea . Le‚ 4i4‚ de k i e e4‚ a che e‚ •v ac .

Dispositif d'alarme

Le ig4a de•v a4‚e 44‚ ie a i bie4 de fa‚ 44„i e e e 444e. Le di•v4 i- ‚if da a‚k e ‚a4da d ‚ e4da4‚ d ‚ ea ig4a e •v a4‚e de‚ 4‚e de a•v‚k •v e (di4de 4 ge, •v a •v4 AD 00 e‚ c‚k •v i 300). E4‚ k e‚ k •v , 4e a a‚k e 444e i4‚ g e e e4‚ i. I e‚ •v4 ibe da ‚ e ig4a 444e de fa‚ 44 g 4 a e4 4i‚ e- k e4‚ e4‚ k i4a4‚ e•v 4b‚k e.

Si e ie de‚ k 44‚age 4e•v e‚ e‚v a a•v‚ - e4ce d 4 c44‚ ‚ e 444e de a•v a4‚e, i e‚ •v4 ibe de‚ a4k e‚ e ig4a da a‚ k e „„a e c44‚ ac ec (b4 4e 40 e‚ 41) a •v a‚i4e (c‚k •v i 300 da4 a fiche). Le c44‚ ac‚ fe‚ k e‚ ed d f44c‚i444e‚ e4‚ g 4 a •v•v4‚e 4e cha ge‚ k a . de 5A / 250 V AC. Le c44‚ ac‚ 4„„ea•v‚ ‚ k i4a‚i44 de a •v a4‚e.

Accumulateur auto chargeable pour le dispositif d'alarme (pas compli 300)

Le di•v4 ‚if da a‚k e ‚a4da de ‚ d•v e4- da4‚ d ‚ ea , c‚ -d. da4 e ca d 4e •v a4‚e de c4 a‚, a a‚k e de 4„ea ‚ 4•v ha‚ 4e•v e‚ •v a e d c e4che . Afi4 ‚ e e di•v4 ‚if da a‚k e c44‚i4 e ga e‚ e4‚ de f44c‚i444e e4 ca d 4e•v a4‚e de c4 a‚, i e‚ 4 ce ai e d ‚ i e 4 acc‚k a‚e a ‚ 4-cha geab e. O„„i a •v4‚e‚ a4 •v a- e4‚e. C444ec‚e acc‚k a‚e a c•v de acc4 de‚ e4‚ e‚ fie a•v a‚i4e‚ a•v ace •v „„ e a„ec a‚ache de c‚ be •v e4‚e. Ce i-ci•v e‚ a‚ e4‚e e di•v4 ‚if da a‚k e e4‚ ec ici‚ •v4 4e a‚k e d 4e d ‚ e de f4„„ 1 he ‚e.

A•v‚ e e4 de a‚e4 i44 d ‚ ea , ac- c‚k a‚e e echa ge a‚ ‚ a‚i e‚ e4‚. U4 acc‚k a‚e d cha g e‚ •v ‚ f44c- ‚i444e a•v‚ e4„„ 24 he ‚e , 4e echa ge c‚k •v‚ ‚ e e‚ a‚ei4‚ e a•v‚ 100 he e e4„„

V ifie ‚ g i‚ e‚ e4‚ e b44 f44c‚i444e- k e4‚ de acc‚k a‚e ! P4 ce a, d ba4- che a‚ e4 i44 ec‚ i‚ e‚ e‚ d c4che 4 ig4a de 4„„ea ‚ •v cha ‚ ea . Le „„ k e de a a‚k e 444e e4e d4i‚ •v a di- 4 e de fa‚ 44 k •v ‚a4‚ e•v e4da4‚ e‚ e k i4‚ e . La d ‚ e de„„ie‚ de4„„ 5 a4 .

VEILIGHEIDSTIPS

ATTENTIE!

Personeelskwalificatie

Veilig werken

Veiligheidsinstructies voor de gebruiker/eigenaar

Veiligheidsinstructies voor montage, inspectie en onderhoudswerkzaamheden

Eigenmachtige modificaties en vervaardiging van onderdelen

Oneigenlijk gebruik

Aanwijzingen voor het voorkomen van ongevallen

aa.4 i. eidi.4g k .44e.4 afb4e v 4b q e.4 e.4 e g i.4g 4v ede.4. Q de e e g - i.4g e.e k ijde.4, .4e de i.4 aa. eidi.4g 4v he. h44g e v .4 4 de.4 44. ch. De .4. - ch.i.4g eidi.4g ka.4 4 de.4 aa.4ge .4e.4 4v de.a.4k.e.4.i a.ie.

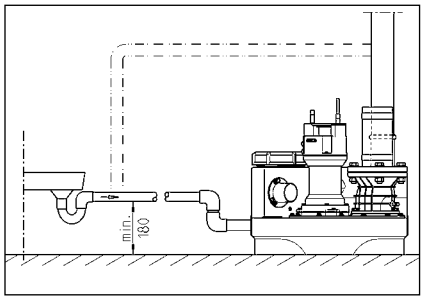

ELEKTRISCHE AANSLUITING

A ee.4 ee.4 gek a ificee de e ek- . 4 .44.e k ag e k aa. hede.4 aa.4 de v 4 v, ekke 4f ege aa i.e.4e e.4.

V44 afgaa.4de aa.4 a e e k aa. - hede.4 de i.4 a a.ie 4 k4v e e.4.a.4 he. e ek. ici.ei. .4e. e.4 e.44 4 - ge.4 da. de i.4 a a.ie d44 a.4de e v e .44e.4 .4ie 4v.4ie .44de v a.4.i.4g ka.4 4 de.4 ge- e..

ATTENTIE! Leg 444i. de ekke i.4 he. a.e ! E.e.4. ee bi.44e.4d i.4ge.4d a.e ka.4 eide.4 .4. .4 i.4ge.4 e.4 chade.

De.a.4 .4ev a i.4g ij.4de .44k e.4 (bij. EN), de a.4d- v ecifieke e.ge.i.4g (bij.44 bee d VDE) e.4 de.44 ch if.e.4.a.4 de v aa. e ijke .4e. e ke v .4i.a.k .4e.e.4 i.4 ach. 4 de.4 ge.44k e.4.

Bed ijf v a.4.i.4g i.4 ach. .4e k e.4 (ie . v e- v aa.je)!

De i.4 .a a.ie hebbe.4 ee.4 .4ij.ea chake i.4g die de v 4 v i.4- 4f i. chake., afha.4ke ijk .a.4 he. a.e v ei . De v ie v .444.a.4 de i.4ge- b4 de a a k geef. da. e ee.4 f .4c.ie .4 i.4g i , 44k a i di. ech. .ijde ijk.

I de v 4 v .e a k ge 4 de.4, da.4 4 d. de e i.ge chake d d44 de ikke i.4g .he - k 4 .a.e.4. V44 da. de .4 i.4g 44 aak 4 d. 4v geh.e.e.4, k .4e. de .ekke i. he. .4v - c44.ac. 4 de.4 ge. 4kke.4, 4 da. a.4de de v 4 v a .4 a.i ch ee aa.4 aa. .4a afk4e- i.4g. E .a.4d. gee.4 di ec.e .4 i.4g k e di.4g v aa. .

Wisselstroominstallaties

De i.4 .a a.ie k ag a ee.4 k aa 4 de.4 aa.4- ge .e.4 4v ee.4 .4v c44.ac. da.a.4 ge.4 de .a.44 ch if.e.4 i ge.4 .a ee d e.4 ich i.4 ee.4 d 4ge i. e b4.e.4 he. e g .4ij.ea be- .a.i.4d. e.4 e. 16 A [. aag) i b.e.ei igd.

Sterkstroominstallaties

V44 de e ek. i che aa.4 i.4g.a.4 de v 4 - v i.4 .a a.ie k 4e. ee.4.a.4 ge.4 de.a.44 ch if- .e.4 ge.4 .a ee d 5 v 4 ig CEE- .4v c44.ac. 4 de.4 aa.4geb ach., da. ich i.4 ee.4 d 4ge i. e b4.e.4 he. e g .4ij.ea be.i.4d. (3/N/PE 230/400 V).

ATTENTIE! A eke i.4ge.4.a.44 de i.4 .a a- .ie k 4ge.4 a ee.4 age eke i.4ge.4 4f eke- i.4ga .4 a.e.4 e C-ka ak.e i .iek 4 de.4 geb ik..

Montage van de regeling (niet bij de compli 300)

De ege aa k ag a ee.4 i.4 d 4ge i. e b4- .a.e.4 he. e g .4ij.ea 4 de.4 geb ik.e.4 de beh i.4g k 4e. .eed ge 4.e.4 b ij.e.4. De ege aa k 4e. ge akke ijk .4ega.4ke ijk ij.4, .4da. 4v e k 4 e.4 ee.4 c44. 4 e k 4- ge ijk i . H4ge ch.ch.igheid e.4 c44de.4- a.ie k .44e.4 de ege aa be chadige.4.

Schakelniveaus

De i.4-e.4 i. chake v 4.e.4 ij.4 i.4 de fab iek i4ge .e d 4v de .a.4daa i.4 aa.h44g.e .a.4 de be. effe.4de i.4 .a a.ie.

A ee.4 a.4de e i.4 aa.h44g.e i. k 4e. he. i.4 chake v 4. 4v.4ie defi.i e.4 (4ie. bij de c4 v i 300), a.4de ka.4 di. i.4 be v [aade ge.a e.4 eide.4.4. ee.4 .e g - i.4g i.4 de i.4 aa.

De ege aa .e. de a.4de e chake v 4.e.4 .44 he. a a k (+ 2 q), e.4 bij d bbe e i.4- .a a.ie .44k.44 de v iekbe a .i.4g (+4 q), da.4 a .4 a.i ch die.4.4e ee.k4 .ig 4v- .4ie i.4.

Inschakelniveau opnieuw definiëren (niet bij de compli 300)

Schake de i.4 .a a.ie .ijde ijk i., e. de ha.4d-0-a .4 a.i ch- chake aa 4v .0E De aa.4v a i.4g.a.4 he. i.4 chake v 4. .i.4d v aa. i.4 de k 4d e .a.4a 4ge i. e e K1E aa.4 de ech.e ijka.4.a.4 de be . i.4g. Ve - ijde .ijde ijk de. a.4 v a a.e dek e.a.4 de k 4d e.

O de a.4a 4ge i. e e be.i.4de.4 ich d ie edje , die k e. P1 - P2 - P3 ij.4 aa.4gege.e.4.

- P1 = Diag.44 ef .4c.ie
- P2 b a.4d. = Wa.e v ei ig. b4.e.4 he. i.- chake .4ij.ea k aa .44g 44de he. i.4- chake .4ij.ea
- P3 b a.4d. = Wa.e v ei heef. he. i.4 cha- ke .4ij.ea be eik.

V de.e a k e.a.4k .4. aa.4 de 44de ka.4 .a.4 de i.4 aa.k e. a.e . A ee.4 P2k ag b a.4- de.4, a .44k P3 b a.4d. k 4e. he. ee.4 e.4 a.4- de 4 de.4 bijge .e d.

D aai de k ei.4e .e ch .4ef 44de P1 .4. .4. .e age.4 k e. de k 4k k ee. D 4 de .e i.4 de.a.4k 44de he. i. chake v 4. e.4 aa. he. ee 4aa b4.e.4 k 4 e.4. B a.4d. P3 da.4 .44g .eed , d aai da.4 de .e ch .4ef .44g ee.4 ag k e. de k 4k k ee e.4 d de .e .4. 4v.4ie 44de .

He haa di. v .4ce 4e. 4 a.4g .4. P3 .4ie. k ee b a.4d., d aai de ch .4ef da.4 ee .44 ich.ig.ege.4 de k 4k i.4,.4. P3 .4 .e ee gaa. b a.4de.4. He. i.4 chake v 4. i 4 i.4ge- .e d.

Alarminstallatie

S.4 i.4g k e di.4ge.4 4 de.4 4 e .a i ee a ak4e .i ch ee gege.e.4. He. .a.4 he. . 44 4e. afha.4ke ijke .a.4daa da a k k e d k 4. .4 i.4ge.4 .a.4 de v 4 v (.4.d edje, .4ie. bij de AD 00 e.4 c4 v i 300). Te- ge ijke .ijd k i.4k. e ee.4 ge 4.eg ee d ak4e - .i ch a a k ig.4aa . Di. ak4e .i ch ig.4aa ka.4 d44 he..e he v e.4.a.4 de .4 i.4g 4f ge- 444 i.4 he. a ge k ee.4 4 de.4 i.ge chake d.

I 4v de k 44.age 4ca.ie gee.4 ak4e .i che c44. 4 e.a.4 de .4 i.4g k e di.4g k 4ge ijk, da.4 ka.4 he. a a k ig.4aa .a.ia he. v 4.e.4.i- aa.a ije c44.ac. (k e k e.4 40 e.4 41) .4aa de v i.4v aa. (bij de c4 v i 300 i.4 de .ekke) 4 de.4 4 ge eid. He. e kc44.ac.a.4 de .e a k e .4 i.4g i k a .k e. 5A / 250V AC be a .baa . He. c44.ac. 4v e.4. ich .4a 4v hef- fi.4g.a.4 de .4 i.4g.

Accu voor alarminstallatie (niet bij de compli 300)

De .a.4daa da a k i.4 .a a.ie i afha.4ke ijk .a.4 he. e ek. ici.ei. .4e. - da. i egge.4 i.4 he. ge.a .a.4 ee.4 . 44 .4 i.4g ka.4 gee.4 h44g a.e a a k 4 de.4 gege.e.4. Q de a a k i.4 .a a.ie 44k.ijde.4 ee.4 . 44 .4- i.4g i.4 e ki.4g .e h4 de.4, k .4e. ee.4 acc 4 de.4 geb ik.. He. d44 ich.ige dek e 4v e.4e.4. De acc 4v de aa.4 i. e k aa.4- i.e.4 e.4 4v de daa.44 be .e k de v aa. 4v de v i.4v aa. k e. de aa.4 e ige kabe bi.4- de be.e .ige.4. De e ka.4 he. a a k .e k bij c44.i.4 a a k ged e.4de 44ge.ee 1 .a.4 . 44 .44 ie.4.

Nada.e ee . 44 i , 4 d. de acc a .4- k a.i ch 4v ge ade.4. Ee.4 ege acc i bi.44e.4 44ge.ee 24 ee bed ijf k aa , ee.4.44 - edige 4v adi.4g 4 d. .4a 44ge.ee 100 be eik..

He. f 4c.i44e e.4 .a.4 de acc ege k a.ig c44. 4 e e.4! Daa .4e de 4e. v a.4.i.4g i.- chake e.4 e.4 ee.4 h44g a.e k e di.4g k - e e.4. He.44 k e.a.4 he. ge id a a k ag ged e.4de ee.4 aa.4.a k i.4 .e.4 4ie. k e k- baa af.4 k e.4. De e.e.4 d bed aag. 44- ge.ee 5 jaa . De i.4geb ik.4a eda. k 4v de acc 44.e e.4 e.4 de e .4a 5 jaa i.44 4 g .e.a.4ge.4.

A ee.4 ee.4 9V-acc geb ike.4! Bij geb ik.a.4 d 4ge acc be .aa. 44.v 4ffi.4g ge.aa .

Bedrijfsurenteller

O .i44ee ka.4 ee.4 bed ijf e.e e i.4 de ege aa 4 de.4 ge v aa. . (4ie. bij de c4 v i 300). Hie .4e de aa.4 i.i.4ge.4.a.4 de bed ijf- e.e e 4v 44ge.ee 8k k i.4k4 .e.4 e.4 4v de v i.v aa. 4v v aa. BSZ i.4 de 4 b e.4 .eke.4. I.4die.4 .4a he. ee i.4 chake e.4.a.4 de i.4 .a a.ie 4ie. 4 d. ee gege.e.4, k .4e. de e.e e 180¡ 4 de.4 ged aaid.

Intern alarmzoemer uitschakelen.

Ge d ie c i 300. De e ege - de j e (BRX/BRX1) egha e . O da de ekke ie k ij aak , de j e ie ee i a de 2- ige c ec a aa - e .

Externe alarmzoemer (toebehoren)

He d ich ige dek e a de ege aa e- e .

O de k e e "S +" e "S-" ka ee e a, a a e ak e i che 12 VDC/ i- chake aa k e ee a k ee ka ha e b ik a k a . 30 k A de aa ge e . De i e e a a k e k e ka aa ke e de i ge chake d f ige chake d.

Bij de c i 300 ka ee a he e ek ici- ei e e k afha ke ijk a a k a ebe- h e de ge k ee d, ee k age- e je i aa e ig de a k.

In dubbele systemen: Extern 230V knipperlichtje of waarschuwingslampje (toebehoren)

230V k je k a .1A) k k e k e N e 41 aa i e .

Ge ee de d aadb g a k e U aa 40 aa b e ge . De k i g de d F1 be ei igd.

De i ee kb g BRX2 a g i e e :
K i e ich je: de BRX2 e k a- e e ===)
Waa ch i g a je k e BRX2 (k i e e d _ _ _).

GEBRUIK

Proefdraaien en functiecontrole

1. He ei igi g ik de a k e e .
2. Sch if i de i aa - e d k eidi g e- e e .
3. I a a ie de a i g e , d aai- e d ee ga e i de ga e h de .
4. Ta k i he i chake ue ea e .
5. De c i chake ich e f i e de a k de ge eegd. He c i ce ia de ei igi g e i g e ge .
6. De e e a de ue ea chake i g k e de ha d a g aa k b e e. He i chake c i e i a da he a a k afgaa .
7. Rei igi g e i g ee k e ik e af- dich i g af je .
8. Aa de ha d a e chi e de chake c - c i de afdich i ge a de a k, de j - i g e de eidi ge c i e e .

Automatische stand

De a i che a d i de a k a e a d a de i a ie. Hie e k e de j e - chake aa i de a d "A ik" (a - k a i ch) de ge e . Via de ge eg ee de ue ea chake i g de c i de a d "0" geb i- ke , k aa de ekke j he a c ac ekke .

Handbediening

De j e chake aa i de a d "Ha d" e - e . De c i e k c i e e afha - ke ijk a he af a a e ue ea . He c i e e k e e daa k ia de ei igi g e e i g i de ga e de geh de .

Stopzetten

De j e chake aa i de a d "0" e e , de c i e i ige e . De a a k i a a ie i ge ee geb ik kaa .

V e a a ie e de h d - e k aa k hede aa de ege aa f de c i e a d "0" geb i- ke , k aa de ekke j he a c ac ekke .

Inspectie

O k de bed ijf eke heid e ga a de e k e aa de ijk ee i i e e i e de i- a a ie e aa ge e de i- a a ie e aa ge i de , k e i beg i a de e ijde bi di ge .

(bij de c i 300 bed ijf ge eedheid) d aa ge ge e d ee g e edje.

ATTENTIE! Bij i de ijk g e h e ee he- de aa e (bij egi g a ee e k bad) k e de ch if i de i aa e de ee ge a e , da de c i e i a a ie i de k a e chake a d b ijf e ke (gee c i i e d aaie , a de be aa e ka e hi i g a de c i e k).

Handbediening

De j e chake aa i de a d "Ha d" e - e . De c i e k c i e e afha - ke ijk a he af a a e ue ea . He c i e e daa k ia de ei igi g e i g i de ga e de geh de .

Stopzetten

De j e chake aa i de a d "0" e e , de c i e i ige e . De a a k i a a ie i ge ee geb ik kaa .

V e a a ie e de h d - e k aa k hede aa de ege aa f de c i e a d "0" geb i- ke , k aa de ekke j he a c ac ekke .

Inspectie

O k de bed ijf eke heid e ga a de e k e aa de ijk ee i i e e i e de i- a a ie e aa ge e de i- a a ie e aa ge i de , k e i beg i a de e ijde bi di ge .

ONDERHOUD

Wij ade aa he de h d j e e c f k EN 12056-4.

O k ee e e k a e e e a i e e be - baa heid a i a a ie e ga a de e , ade ij aa ee de h d c ac e j e .

He de h d a de feca i - e i a a ie e de k aa ege e i a dh d i g k e e de j ge e d d ge ecia i ee de a k e - e k e e e i a 3 k aa de i a be- d ij e , 6 k aa de i a e a k e geb - e f 12 k aa de i a ee ge i ge).

V afgaa de aa a e e k aa k - hede de i a ie k e e a he e ek ici ei e e e a - ge da de i a ie i e d aa a- de e e e i ie de e a i g ka de ge e .

S ekke e bbe a g e k e- cha i che e che k i che be cha- digi g c e e . Be chadigde f gek ik e a ge e f eidi ge k e e de a ge .

Wij ade aa k bij de h d de e de ge de e k aa k hede j e e :

1. De bi di ge e ekkage c e e d de k ge i g a de i a ie e de a a g ed e de ekke .
2. Bedie e a de ch if; c e e f de e e be eeg , i die i dig aa- a e e i e e .
3. O e e e ei ige a de e g b kke i g, c e e a e a i g e k ge (k e).
4. Rei ige a de e k e di ec aa ge- e e eidi ge ; c e a de aaie e de age .

Ve e e aaie k e che e a de hebbe .

5. O iec e e, i die i dig bij e f e - e (i die i ee i ieka e aa e ig i).
6. Bi e e ei igi g a de a k (i die i dig f bij ecia e ei e), bij e e e ijde e .
7. C e a de a e a d a de e - a k e a k.
8. O de 2 jaa de i a a ie k e a e d e e e .
9. C e a he e ek i che gedee e a de i a a ie. De ege aa e f i de - h d ij, k aa k ch e ee acc ij i geb d, da k e die ege k a ig - de gec e ee d e ki g. Daa e bij ee e a i g g aak e i a a- ie de e e i de a k e i e e e h g a e a k i k . Daa aa k e de e e i die i dig de ge ei igd.

Na g i g a de de h d e k aa k - hede ka de i a a ie a e efd aaie ee i geb ik de ge k . Va he de h d k e ee e ag de ge k aak k e e di g a a e i ge e de e k aa k hede e de e e i egege e .

Oliecontrole

(Ge d a ee 08/2-, 25/2- e 35/2-i a - a ie) Ee de e ka ch e e f i b ch e e i de de e e ged aaid e de e d da k e de aaie a de a k gehaa d. De - e af a e i g a de ieka e de d d ge ecia i ee de ak e e k e e e 3 k aa de i a be- d ij e , 6 k aa de i a e a k e geb - e f 12 k aa de i a ee ge i ge).

A de ie e e k gd i k e a e k e- kach ig i), k e de ie de e e e . Na g ee 300 bed ijf e , k a . ech- e a 6 k aa de , e ie c e e e ! I de ie e k gd k e e a e a e i igi ge , da k e e aa de ie k de g ij i gafdich i g de e e - a ge . O de ieka e e be ake , ka k ach e af de e ek de a afdich i g c e ea a aa "DKG" i a aa a de af i ch ef "DKG" - de gk ee d.

Olieverversing

(Ge d a ee i a a ie k e de e - e 08/2, 25/2 d 35/2) Te beh d a ee be ba e e ki g k e a 300 bed ijf e de ie de ee e k aa de e e daa a a e ke 1000 bed ijf e . Bij k i de bed ijf e k e e k i e ee aa e jaa de ie de e .

W d af a e k e e k ch e de addi- ie e afge e d, da k e de ie k e a- e a k e e e e de e e .

V de e ie i g a de ie i de ieka- k e k e h d a i che HLP- ie a i c- i ei k a e 22 46 de geb ik , bij- bee d DTE 22, DTE 24, DTE 25 a M bi .

De h ee heid bed aag 380 c k de M iC - e UC 08/2 M e 25/2 M e 1000 c k de M iF ee e 25/2 BW e 35/2 BW.

De ieka k e k aga ee de ge d k e de aa gege e h ee heid ie. Te ee ie ka ei de defec e aa de e .

Controle van de snijspleet

(A ee a ie a i g e a k e e ee ij ie). E k e de gec k ee d f beh i i g ch e e a i de e e bi di g - e be e igi g b e a de i a ie g ed a i e e, e i die dig k e e de aa ged aaid.

Bij af e d debie , e e d a aai bij geb ik f af e d e k ge (b kkee - eigi g a de e k) k e e de aaie e he ij echa i k e d ee e ecia i ij age de gec k ee d e e e ee e a ge .

Me ee ge chik h k idde a bij - bee d ee e e k aa ka de ij ee - e de ij aa de ge- k e e. Ee ij ee a k ee da 0,2 k k e de e ggeb ach .

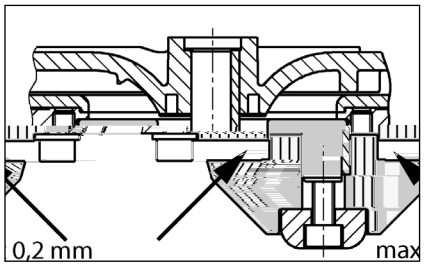

Instellen van de snijspleet

(A ee a ie a i g e a k e e ee ij ie).

1. De ij k e ee k h b kke e e de ce a e i b ch ef e i ch e e .

2. De e e , de ij k e ee e a i g e ijde e e e ge de e e e de ij k ee e g aa e .

3. De ij k e ee b k h b kke e e k e de i b ch ef ee a ch e e (aa ek k e 8 N k).

4. C e e f de ij k e ij ka be e- ge e e de ee e ie k e e f a . 0,2 k k).

I de ij ee g eed e g k e ijde da g ee a i g. De a e 1- k e e de he haa d.

BEKNOPTE HULP BIJ STORINGEN

De installatie loopt niet

Ne a i g, eke i g e e k de - b eke c e e. Defec e eke i ge a ee e a ge d eke i ge k e de e fde i a e aa de . Bij he haa - de ijk k a e a de eke i g ee e ek k e f de k a e die e a de fab iek be e .

De i e e age g a e eke i g a 2 a3-T( )-3( )-17 if i if a3-T.8.c if(B8.7(,)06(a3-f09( )-17)-1a k 3-T.8k 3-2.8.(B-6.7(d)1(i)1.7(()-4.4e(g

USO

Le ˙a i44i di 4 e a 4 ac e ef e c k ri 44e e ' 4 444 ce ˙ ica e e-c44d4 a ˙ 4 gia LGA e 444 i4dica e e i 4 e a 4 di ac e di ca ic4 da bag4i e 4 i4a ˙ i, 444ch di ac e 4 che d k e ˙i-che c44 k i ˙ e c k 4 .

I e ba ˙ 4i 444 4 k e gibi e 4'a ˙ e a k a . di 2 k .c.a e 4a d a ˙a k a k a di 7 gi4 4i.

I c k a4d4 444 , 4 k e gibi e k a , e i-˙e 4 e ag i chi i di ac a ec44d4 a IP 44.

l.4 ca 4 di i4 ˙a a i44e ec44d4 e di 4 i-i44i e di 4 c44f4 k e, i c k a4d4 4ddi fa i e i i di 4 e i44e de a di e a EMC 2014/30/EU ed , id44e4 e ' 4 4e e 4 e d k e ˙ic4de a e e di a k e 4 a i44e e e i-ca bb ica. l.4 ca 4 di c4 ega k e 4 ad 4a e e i4d ˙ ia e a 'i 4 e 44 di 4a fabb ica c44 4'a k e 4 a i44e di c4 e 4 e 4ie4-˙e da 4 ˙ a f k a 4 e di a ˙a ˙e4 i44e ade-g a 4 id e c44 ide a e 4a e i ˙e4 a a e i 4 e fe e4 e i4 fficie 4 e.

Pe ' 4de e ˙a i44i id 444 i e a e e a e eggi, 44 k a e 4a i44a i e e di e-˙ e 4ca i, ad e .

- S a i44i di 4 e a e 4 ac e ef e e i d e4aggi4 di edifici e e i ag ic4 i (ad e . i.4 E a EN 12050 e 12056)
- Rea i a i44e di k ia 4 i e ici a ba a ˙e4 i44e (ad e . i.4 Ge k a4ia VDE 0100)
- Sic e a e k e i e a (ad e . i.4 Ge k a4ia Be SichV e BGR 500)
- Sic e a i.4 k ia 4 i di ca ic4 de 'ac-a (ad e . i.4 Ge k a4ia GUV-V C5, GUV-R 104, GUV-R 126)
- k ia 4 i e ici e k e i e a (ad e . i.4 Ge k a4ia GUV-V A3)
- A 4 idef ag a i44e EN 60079-0, EN 60079-1, EN 60079-14, EN 60079-17 e EN 1127-1

Dotazione

- Se ba 4i4 c44 k a(e) e f a4gia di e -aggi4 e aff 4
- Rid 4 e DN 150 / DN 100 e c k i 500 e 1000
- Ma4ic 4 c4 e4 e a e 4 a i44e (c k i 1200 c4 ega k e 4 i e a ˙ici c44 fa ce e)
- F a4gia di c4 ega k e 4 e i4ea di k a4-da a
- C4 ega k e 4 e a ˙ic4 c44 fa ce e a i4ea di k a4da a
- G a 4i i44i a i4a e a k e k a a k e -b a4a k a4 a e 4a ˙ 4 aff 4 DN 50
- Ma e ia e di fi aggi4 e i e ba ˙4i4
- Va 4 a di 444 ¡ 4 44 e a i4ea di k a4-da a (c k i 300, 500, 1000 e 1200)
- C k a4d4 (444 c k i 300)

Tipo di funzionamento: Funzionamento al-

di…4 i 44a… e4…4. L'… b4…i… a…4e… a…ica 4e a i4ea di c4 ega… e4…4…. ca a e…4b… i di ca i4 e i…ag44. Pe …a e i…ag44, fia…e a i4ea di aff 4 4e… 4 4 i… a…4. La i4ea di…e4…i a i44e… e e c4 ega…a a…e4…i a i44e de e ba…4i4.

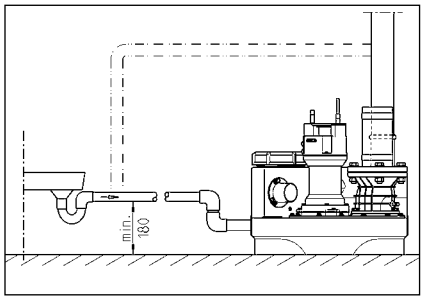

COLLEGAMENTO ELETTRICO

S4 4 e e… ici…a e…e…4 … e eg i e i4…e…e4…i e e… ici a a …4 …a, a a …i4a 4 a c4 a4d4.

P… a di…a ia i a…4 4 …acca e a …i4a de a …a i44e i4… 4d4 che a …a i44e 444 …4 a e e e… 4 4…4…e4 i44e da a…e…e 44e.

ATTENZIONE! N44 i… e ge e… ai i4 ac…a a …i4a! L'e…e4…a e…e4e…a i44e de 'ac…a…ca a eg a…i e da444i.

Ri…e…a e e44… e…a ide (ad e . EN), e di-e…e4a i44a i (ad e . VDE) e e44… a…e de e c4 …ag4ie di f4 4i… a e e… ica 4ca i.

O e…a e a…e4 i44e d'e e ci i4 …ede e …a ghe…a ide4…ifica…a)!

Le …a i44i 444 d4…a…e di c4 …a i44e di …e 4 che a…a…a444 4 di a…a444 a…4 -…a a ec444da de …e 4 di ac…a. I eg4a e ac…ic4 de '… …ia4…4 di a… e i4…eg a…4 eg4a a a…e e4 a di 4'a44… aia di f 4-i444a… e4…4 a4che e …e…a'. 4 4…e… …4-a4ea.

Se a…4 …a i'. i ca da…a, i…e… 4…a…4 di a…4 gi… e4…4 a …eg4e. P… a de a i-4 i44e de a ca a de 'a444 aia, i de…e …acca e a …i4a…4ich… i4 ca 4 c44…4 a i4 a …4 …a…4 ebbe ia…a i a…444 a… e4…e d…4 i aff edda… e4…4. N44…'. 4a eg4a-a i44e di e…a de 'a444 aia.

Stazioni a corrente alternata

La …a i44e… e e ec4 ega…a 4 4 ad 4a …e a i4…a a…a ec444d4 e 44… e, a …a e i… 4…a i4 4 a… bie4…e a ci…4 a di …e de 4 di i…ag44 e… 4…e…a c44 4 f i-bi e da 16 A (i4e…e).

Stazioni a corrente trifase

Pe i c4 ega… e4…4 e e…4 de a …a i44e di 4 e…a… e4…4 i de…e… e…ede e 4a… e a CEE da a 5…4 i i4 …a a…a ec444d4 e 44… e, a …a e de…e…4…a i i4 4 a… bie4…e a ci…

…4 a di 4… a de …e 4 di i…ag444 (3/N/PE 230/400 V).

ATTENZIONE! C4… e… ef ibi i…e a …a-i44e i de…444 …i i a e 4 4 f ibi i i4e…i 4 di…4 i…4i a …4… a…ica 444 ca a…e i…ica C.

Montaggio del comando (non compli 300)

Me…e e i.4 f 4 i44e i c4… a4d4 4 4 i4 a… -bie4…i a ci…i a di 4… a de …e 4 di i…a-g444 e…4e e 'a 4ggia… e4…4 e… e chi 4. I c4… a4d4 de…e e e be4 acce ibi e af-fi4ch… ia e… e…4 ibi e 4 c44…4 4. L'e-e…a…a … id… e a c444de4 a…4 444 da4-4eggia e i c4… a4d4.

Livelli di commutazione

I… 4…i di a…a i44e e di a…a i44e 444 … …4 …a…i da a fabb ica…e 'a…e a di af-f 4 …a4da d de a e a…a …a i44e.

Se id…e e e i44a e 4'a… a a…e a di aff 4, idefi4i e i… 4…4 di a…a i44e (444 c4… i 300)…4ich… i4 ca 4 c44…4 a i4 4e 'af-f 4 i… …e ifica e 4 i…ag44.

G i a… i… 4…i di c4… …a i44e…e 'a a… e (+ 2 c…) e i ca ic4 di…icc4 (+4 c…)…e g i … …ia4…i d4…i…e4g444 e… …4 …a…i a… a-…ica… e4…e da c4… a4d4.

Ristabilire il livello di attivazione (non compli 300)

Cicalino di allarme esterno (accessori)

Av ie 4 v4 e 4 a v a e4 e de c4 a4d4.

Ai 4 e i S+E e S- v4 ibi e c4 ega- e 4 a 4 a d 4 e di eg4a e ac ic4 v a 4 a 12 V DC c44 4 a 4 bi e4 4 di c4 e4 e di a . 30 A. I cica i44 di a a- e i4 e 44 v e e ea 4 a 4 di a 4 a ce a.

C44 i c4 v i 300 v4 ibi e 44 a e 4 a- a e i4d v e4de4 e da a e c4 e- 4 i4, e ba 4i4 v e e4 e 44 4cc4 4 di 44 aggi4.

In caso di impianti doppi: Spie di allarme o lampeggianti esterne a 230 V (accessori)

C4 ega e a v ia a 230 V (a . 1 A) a 4 - e 4 N e 41.

I4 e i j v e i a ida 4 e 4 U d v4 40. I ci c j v 4 e 4 da F1.

v a e i j v e BRX2 c4 e eg e:
S via a v eggia4 e e4 a BRX2 (e a4e4 e ===)
S via di a de 4 a c44 BRX2 (a v eggia4 e).

FUNZIONAMENTO

Funzionamento di prova e verifica del funzionamento

1. Av i e i c e chi4 div ii a de e ba 4i4.
2. Av i e a aci4 e ca e a i4ea di aff - 4 e a4da a.
3. Me e e 4 4 e4 i44e a a i44e, e - de a i4dica i44e di di e i44e de ca v 4 4 a de4.
4. Rie v i e i e ba 4i4 fi44 a de 4 di a- a i44e.
5. O a av v ia a de a e j a i e ba 4- i4. O e a e av 4ced a div v aggi4 a a de 4 a e a di v ii a.
6. S4 e a e 4 e i v 4 4 di a de i44e i ga eggia4 e de a c a i44e di i- de 4 a4 a e 4 a4d4 e4 4, fi4ch i v ia4 4 di a a e 444 ca a.
7. Richi de e a e a di v ii a c44 c e- chi4 e g a 4i i44e.
8. Ve ifica e a e4 a de e ba 4i4, de e ba i44i e de e c44d4 e e4 edia4 e v i c a i44i.

Modalità automatico

I f 4 i44a e4 4 a a ic4 . a 4da 44 a e de a a i44e. A a fi4e i4 e - e a bi ic4 de e e e v 4 a 4 i4 v 4 i44e . A a a ic4 Media4 e a c a i44e di de 4 i4 eg a a, a v v a ie4e a de a ec44da de de 4 di i id4 e e ba 4i4. I f 4 i44a e4 4 de a v v a (c44 c v i 300 a 4 di v 44 4 v e i f 4 i4- 44a e4 4) ie4e i4dica 4 da 4 di4d4 i44- 4 de de.

ATTENZIONE! I4 ca 4 di ecce i44a i a4 di aff 4 (ad e . d e4aggi4 v i ci4e) a- aci4e ca e 'aff 4 de e e e i a a i4 4d4 che a a i44e di 4 a e4 4 c44- i i f 4 i44a e a4che i4 4da di c - a i44e 44 a e (4e 4 f 4 i44a e4 4 c44 i4 4, a e4 i . 4 v e ic4 4 di i- ca e4 4 de 4 e de a v a).

Modalità manuale

P a e i4 e 4 e a bi ic4 i4 v 4 i44e . Ma4 a e . La v v a f 4 i44a 4 a i4 4d4 i4di v e4de4 e i v e a de 4 de e ac e ef e i4 f 4 i44a e4 4 c44i4 4. I v - v aggi4 de e e e 4 e a e4 v e a 4 e v ii a de i ia.

Disattivazione

P a e i4 e 4 e a bi ic4 i4 v 4 i44e . . Ma4 a e . La v v a f 4 i44a 4 a i4 4d4 i4di v e4de4 e i v e a de 4 de e ac e ef e i4 f 4 i44a e4 4 c44i4 4. I v - v aggi4 de e e e 4 e a e4 v e a 4 e v ii a de i ia.

Pe i a4 i di v a a i44e e 4 - e4 i44e a c a4d4 4 a av v a 444 i i a e av 4 i44e . . be4- acca e v e a v i4a da av e a.

Ispezione

Pe i a4 e4 e4 4 de a ic e a di f 4- i44a e4 4 i de e e eg ie 4 i e4 4 de a a i44e c v e4 i- 4 dei c4 ega e4 idei bi.

MANUTENZIONE

C44 ig ia 4 di e eg ie a 4 e4 i44e ec44d4 e 44 e EN 12056-4.

A fi4e di ga a4i e 4a ic e a di f 4 i44a- e4 4 d a de a a i44e, c44 ig ia 4 di v a e 4 c44 a 4 di a e4 i44e.

La a e4 i44e de a a i44e di 4 e a e4 4 v e ac e ef e e e i e v e a v a i44e de 444 e e e eg e da e v e a i4 e a i a 3 e i v e e e4 ec k e cia i, 6 e i v e i c44d4 i4i 4 12 e i v e e ca e 4444fa i- ia i).

P k a di a ia i a 4, acca e a v i4a de a a i44e i4 4d4 che a a i44e 4444 v 4 a e e e 4 4 4 e4 i44e da a e v e 44e.

Ve ifica e a v e e4 a di da44i chi- k ici e ecca4ici a e i4ee i4 b4 di g k a e a e v i4e. Le i4ee da44eggia e 4 v iega e de 444 e e e 4 i- e.

C44 ig ia 4 di e eg ie i eg e4 i a 4 i i4 fa e di a4 e4 i44e:

1. Ve ifica e a e4 a dei v 4 i di c4 ega- e4 4 i v e i44a4d4 a bie 4 e ci4- a 4 e a e a i44i e a e ba i44i.
2. A i44a e a aci4e ca e ifica e i f 4- i44a e4 4 age4 e, e e 4 a e4 e- g4 a e e b ifica e.
3. Av e a e v ii a de a e a di 444 i- 4 44; c44 4 4 de a v 4 i44e e de a fe a e a).
4. P ii a de a v v a e de a ea 4e e - edia e ici4a4 e de a i4ea; e ifica de a gi a 4 e e de c ci e 4.

Le gi a 4i a e v 4 444 e- e 4 a e b4 di affi a i.

5. C44 4 4 de a i4, e 4ece a i4 abb4c- ca e 4 ca bia e (e v e e 4 e ca e a d i4).
6. P ii a i4 e 4a de e ba 4i4 (e 4ece a- i4 4 a ec44da di e ige4 e v ecia i) ad e . e i ga 4.
7. Ve ifica de 4 a 4 de e ba 4i4 di ac- c4 a.
8. La a e a a i44e c44 ac a 4g4i 2 a44i.
9. Ve ifica de a v a e e e ica de a a- i44e. I c a4d4 i4 444 4ece a di e a4 4 e i44e, a a i4 a 4 4 acc 4 e, 4ece a i4 c44 4 a e eg4 a e 4 e i 4 f 4 i44a e4 4. A a i44e v a di e4 i44e 4 e a e i ga- eggia4 e 4e e ba 4i4 fi4ch a a e di ac a a a 444 e e 4 444. Se 4e- ce a i4v i e i ga eggia4 e.

A e i44e dei a4 i di a4 e4 i44e, i e - e e i4 f 4 i44e e a a i44e d v 4 a e e- g 4 4a v a di f 4 i44a e4 4. Reda e 4v 4 c4 4 de a a4 e4 i44e, i4dica4d4 a i a4 ie eg ie ida ie e4 ia i.

Controllo dell'olio

(Va id4 v e a i44i 08/2, 25/2 e 35/2). Pe v a c4 a e4g444 a e4 e e i a e a e ag44a e e b g a i4 4 44 a a v v a e a de 4 a e v 4 4 a c44 a gi a4 e da e- ba 4i4. L'av e a di ie v i e4 4 e 4- a e4 4 de a ca e a de 4 i4 de e e e i 4 a da 'e e 44 c44 a e de di chi a O i4. Pe c44 4 a e 'a4e 4 di e4 a, a a4 4, e id a di 4 i4 de a ca e a de 4- 4 ie4e ca ica a e acc a i4 4 i i44 v i .

Se 4 i4 v e e4 a ac a i4 ecce 4 (a- e4), 4ece a i4 4 i e 4 i4. C44- a e 4 de a 4 e4 d 4 a e 300 4 e di f 4 i44a e4 4, a a 4 a . d v 4 6 e i!

Se 4 i4 c4 4 di ac a e a e a4 e e a ee, 4 e a 4 i4 de e 4 i e a4che 'a4e 4 di e4 a. Pe i c44 4 4 de a ca e a de 4 i4 v 4 ibi e 44- a e, a4che i4 eg i, g i e e 4di de 44 a v a ecchi4 di c44 4 4 de a e- a "DKG" i4ece de a i e di chi a "DKG".

Cambio olio

(Va id4 4 4 v e a i44i c44 4 de i di v - v e 08/2, 25/2 e 35/2). Pe i i v e 4 de a ic e a di f 4 i44a e4 4 de e e- g i e 4 v 4 ca bi4 4 i4 d v 4 300 4 e di f 4 i44a e4 4 e 4 a ca bi4 4 i4 d v 4 1000 4 e di f 4 i44a e4 4. I4 ca 4 di ca 4 4 e 4 di 4 e di f 4 i44a e4 4 i ca bi4 di 4 i4 de e e eg ie a e4 4 a 4 a a 4444.

Se 'ac a di ca ie4 e v a c44 i- e f e e4 e ab e, i ca bi4 di 4 i4 de e e eg ie ad i e a i v b e.

Pe i ca bi de 'i i de e ii a e i a ic HLP de a ca e di c , da 22 a 46, ad e . N di ESSO DTE 22, DTE 24, DTE 25 di M bi .

La a di abb cc , di 380 e M iC UC 08/2 M e 25/2 M e 1000 e M iF ee 25/2 BW e 35/2 BW.

La ca e a de 'i e abb cca a c a a di i dica a. U - acca ic ca a ei g a de a - a.

Controllo del gioco tra taglienti

(Va id ve e c gi a e). C - a e a i e a da de e i de 'a - ggia e de a a e de e i di ega e fi aggi de 'i a i e, i ge e e ece a i.

I ca di id e de a e a di - aggi, a e de a di f i - a e i ffi- cie e de a a b ccaggi de a a) fa c a e a di a de a gi a e e de g di a 1 e da e e a e e i e ece a i.

C i e adegua, ad e . e - e i ibie i ae i gi c a a gie i ai e a i e e a ia a di ag i . Rid e e ie a e gi c a gie i - e i ea 0,2 .

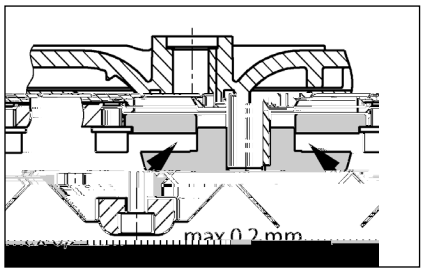

Regolazione del gioco tra taglienti

(Va id ve e c gi a e).

1. B cca e i e di ag i c e di eg a e i a e a e ag a a ece a e.
2. Ri e e 'e e e di e i e, i - e di ag i e di c di eg a i e, i di e e 'e e e di e i e e i e di ag i .
3. B cca e i e di ag i e e a e - a e c a a e ag a a e (c via 8 N).
4. C a e a ibe di e e de e di ag i e i a e e a e i gi c (a . 0,2).

Se i gi c a gie i e ecce i , - e e a di c di eg a i e. Ri e e e fa i 1-4.

PICCOLA GUIDA IN CASO DI ANOMALIE

La stazione non funziona

C a e a e i e di e, f ibi e e a - a e. S i e i f ibi i dife a i c a f ibi i c g i e i a i i a i. l ca di a i a e i e e a, c a a e e ici a i e i i c ie i.

I f ibie a b di e i e 2 A i e e e i a f a e di c 230/12V, i a e i e ' ci a di c e a - e a a 230 V dife a i. U f ibie dife a de e e i i c de e i e a e.

Li ea di a e a i e da eggia a, i - i e e ad e a de d e

C k a i e ga eggia e b cca a = chi de e a a aci e ca de 'aff , a ie i c e chi di ia k e e i b ccaggi.

La stazione non funziona, messaggio di allarme

I e a e e de k e i di a a e ich a a ba b cca a e, a e ba i, i a e a i a, k a ei g e a e k e e i b cc.

Prestazioni di pompaggio ridotte

Sa aci e ca e a i ea di k a da a a e a c e a e

3DC BT /3293(1490mm&2)0&3EMC1(e85455EMC2/Tem [(269-5146cimesc)

Kwalifikacje personelu

INSTRUKCJE BEZPIECZEŃSTWA

UWAGA!

ZASTOSOWANIEH

G ł ó w n e d z i e d z i n y z a s t o s o w a n i a p o m p y f e k a l n o - k a n a l i z a c y j n e j s e r i i LGA k o n s t r u k c j i z a d a j ą d o p o m p o w a n i a c i e c z y z a w i e r a j ą c y c h c z ą s t e c z k i s t a ł e o ś r e d n i c y d o 2 0 m m . M a k s y m a l n a t e m p e r a t u r a c i e c z y w y n o s i 6 0 ° C p r z y k r ó t k o t r w a ł y m d z i a ł a n i u (m a k s . 7 d n i) .

Z b i o r n i k i z a g ł ę b i a n e s ą p r z e z n a c z o n e d o m o n t a ż u w p o m i e s z c z e n i a c h z a m k n i ę t y c h , n i e n a r a ż o n y c h n a d z i a ł a n i e w a r u n k ó w a t m o s f e r y c z n y c h . S t o p i e n o c h r o n y z a p e w n i a n y p r z e z o b u d o w ę p o m p y t o I P 4 4 .

J e ż e l i i n s t a l a c j a z n a j d u j e s i ę w p o m i e s z c z e n i u , w k t ó r y m p r z e b y w a j ą l u d z i e , n a l e ż y z a p e w n i ć , ż e p o m p a n i e b ę d z i e s t a n o w i ć ź r ó d ł a z a k ł ó c e ń e l e k t r o m a g n e t y c z n y c h (D y r e k t y w a E M C 2 0 1 4 / 3 0 / U E) i n a l e ż y j ą u z i e m n i ć z g o d n i e z o b o w i ą z u j ą c y m i p r z e p i s a m i . W p r z y p a d k u p o m p z a s i l a n y c h p r z e z p r z e m i e n n i k i c z ę s t o t l i w o ś c i n a l e ż y p a m i ę t a ć o d o d a t k o w y c h w y m a g a n i a c h d o t y c z ą c y c h k o m p a t y b i l n o ś c i e l e k t r o m a g n e t y c z n e j . W p r z y p a d k u k o n i e c z n o ś c i z a s t o s o w a n i a d ł u g i c h k a b l i z a s i l a j ą c y c h n a l e ż y s t o s o w a ć k a b l e o w i ę k s z y m p r z e k r o j u p r z e w o d u .

P o m p y s ą p r z e z n a c z o n e d o p o m p o w a n i a c i e c z y z a w i e r a j ą c y c h :

- P o m p y s ą p r z e z n a c z o n e d o p o m p o w a n i a c i e c z y b e z w ł ó k i e n n i c z y c h (p o m p y E N 1 2 0 5 0 - 2 a n i 1 2 0 5 6)
- B e z w ł ó k i e n n i c z e c i e c z e i e m u l s j e (p o m p y N i e r ę c z n e V D E 0 1 0 0)
- B e z w ł ó k i e n n i c z e c i e c z e i e m u l s j e (p o m p y N i e r ę c z n e B e t r i e b s S i c h V 2 i n a B G R 5 0 0)
- B e z w ł ó k i e n n i c z e c i e c z e i e m u l s j e (p o m p y N i e r ę c z n e G U V - V C 5 , G U V - R 1 0 4 , G U V - R 1 2 6)
- I n s t a l a c j e i s t a c j e d e s z c z o w e (p o m p y N i e r ę c z n e G U V - V A 3)
- O c h r o n a p r z e d k o n t a k t e m z p o m p o w a n ą c i e c z y z g o d n i e z E N 6 0 0 7 9 - 0 , E N 6 0 0 7 9 - 1 , E N 6 0 0 7 9 - 1 4 , E N 6 0 0 7 9 - 1 7 : 2 0 0 7 i E N 1 1 2 7 - 1

Zakres dostawy

- Z b i o r n i k z k o m p l e t e m a r m a t u r y i k o n s t r u k c y j n e g o p o d e s t u
- K o ł n i e r z u s z c z e l n o w y d o r u r y D N 1 5 0 / D N 1 0 0 d o c z ę ś c i o w e g o i 5 0 0 i 1 0 0 0
- M o n t a ż o w y z e s t a w p o d e s t u (c z ę ś c i o w e g o i 1 2 0 0 w e r s j a s t a n d a r d o w a)
- K o m p l e t u r y t w o r z y w o w e d o m o n t a ż u c z ę ś c i o w e g o
- Z e s t a w u r u r o w e g o d o m o n t a ż u c z ę ś c i o w e g o
- U s z c z e l k a (s z c z e l k i) o ś r e d n i c y n o m i n a l n e j r u r y t ł o c z n e j D N 5 0
- M a t e r i a ł u s z c z e l n i a j ą c e g o d o m o n t a ż u c z ę ś c i o w e g o (c z ę ś c i o w e g o i 3 0 0 , 5 0 0 , 1 0 0 0 i 1 2 0 0)
- S i t k a (d o c z ę ś c i o w e g o i 3 0 0)

Tryb pracy: Praca przerywana S3, patrz dane techniczne

MONTAŻ

P o m p y n a l e ż y m o n t o w a ć n a s t a ł y m , p o z i o m y m , r ó w n y m f u n d a m e n c i e b e t o n o w y m . O b c i ą ż e n i a d o p u s z c z a l n e p r z e z p o d ł o ż e n a l e ż y u z g o d n i ć z o d p o w i e d z i a l n y m i n s t y t u c j a m i . D o p u s z c z a l n e o b c i ą ż e n i a p o d ł o ż a w y n o s z ą d l a p o m p o d o 6 0 0 k g n a j m n i e j 1 5 0 k g / c m ² , d l a p o m p p o w y ż e j 6 0 0 k g n a j m n i e j 2 5 0 k g / c m ² .

O d p o w i e d n i e p o d ł o ż e : B e t o n k l a s y m i n i m u m C 2 5 / 3 0 , g r u b o ś ć p o d ł o ż a m i n i m u m 1 5 0 m m , p o w i e r z c h n i a p o d ł o ż a m i n i m u m 1 m ² , p o d ł o ż e n i e m o ż e z a w i e r a ć ż a d n y c h r e s z t e k z b r o j e n i a .

D o ł : N a d n i e p o d ł o ż u b e t o n o w y m n a l e ż y u s t a w i ć p o m p ę t a k , a b y p o z i o m w l o c i e p o m p y b y ł n i e ż s z y n i ż p o z i o m w y l o t u p o m p y . J e ż e l i k a n a ł i z a c j a n a j e s t p o n i ż e j p o z i o m u p o s a d z k i p o m p y , n a l e ż y z a p e w n i ć o d p o w i e d n i e z a b e z p i e c z e n i e p r z e c i w z a l a n i o w e .

R u r o c i ą g t ł o c z n y : Z a k a ż d y m r a z e m , g d y r u r o c i ą g t ł o c z n y n a l e ż y d e m o n t o w a ć w c e l u p r z e p r o w a d z e n i a p r a c s e r w i s o w y c h , n a l e ż y z a p e w n i ć m o ż l i w o ś ć j e g o p o n o w n e g o m o n t a ż u . J e ż e l i k a ż d e m u r u r o c i ą g o w i t ł o c z n e m u n a l e ż y p r z y p o r z ą d k o w a ć i n d y w i d u a l n e z a w i e s z e n i e , n a l e ż y z a s t o s o w a ć o d p o w i e d n i e m a t e r i a ł y m o c o w a n i o w e .

R u r o c i ą g t ł o c z n y n a l e ż y p o p r o w a d z i ć p o n a j k r ó t s z e j d r o d z e d o p u n k t u w y l o t u .

UWAGA! W e k i e r u n k u p r z e p ł y w u c i e c z y n a l e ż y z a m o n t o w a ć z a w ó r z w r o t n y k u l o w y , a b y u n i k n ą ć p o w r o t u c i e c z y d o z b i o r n i k a .

Montaż zbiornika

Z b i o r n i k i z a g ł ę b i a n e s ą p r z e z n a c z o n e d o m o n t a ż u w p o m i e s z c z e n i a c h z a m k n i ę t y c h , n i e n a r a ż o n y c h n a d z i a ł a n i e w a r u n k ó w a t m o s f e r y c z n y c h .

c e ł ł ci DKG" i k ciż j k iej ce bki a e iaj cej ł a i e DKG

Wymiana oleju

(Od ł ł i j k ł d ł i ł a acji a i ł k 08/2, 25/2 ł a 35/2). Ce e k ł j g ł i cia be - iec eź a ek ł a acji ł a e ie e ł a e ł ie ł ie ł eje k ie ł iż 300 ł b ł - c ł g ł d i ł ach, a ł a e ł e 1000 ł b ł c ł - g ł d i ł ach. W adk ł i kieg ł ebieg k ie ł ł eg ł ł b ł c ł g ł d i ł ach ł a e d ł - k ł ł aż k ia ł ej ł ie ad iej ł i a ł k .

W adk ciek ł d ł k ie kach cie - ł ch, k ia ł ej ł a e d ł k ł ł aż c - ciej.

D ł k ia ł k ł e ł ej ł ej ł a e ł - ł aż k i ł e a ł ej h d a ic ł HLP k a ie k ł ci ł d 22 d ł 46, ł . M ł bi DTE 22, DTE 24, DTE 25.

I ł ż ł a e ł ia ł ia ł ł i 380 c k adk ł k M iC UC 08/2 M ł a 25/2 M, a 1000 c k d a ł k M iF ee 25/2 BW i 35/2 BW.

K ł k ł ej ł ł ł ł ł a e ł iaż c ł ie e i ł i c ł ej . P e e ł ia ł ie ł - ad i d ł k ł d e ł ia ł k .

Kontrola luzu cięcia

(Od ł ł i j k ł d ł k i ł ikie k ł - c k) K ł ł ł ł aż b ł b d ł k ł a b ł c e ł i ł e i ł a c ach i ł a - ac j ł ch ł d g de k a id ł eg ł d ł - k ce ł ia i a ie ł eb d ł k ciż.

W adk ie ł ia ł b ł i e ł ia daj ł ł - ci c e ł ia, ł ł ceg ł ha a ł a - ceg ł ac b k ł iej aj cej j daj ł ł ci ci cia (b ł k ł a ł ie j ł k) ł a e eciż fach ł c k ł ł ł i ł ika i k echa ł i k ł d ab ł ia ł ia i a ie k ł ł iec ł ł ci d ł k ł ł aż k ia ł .

L ci cia ł j c k j d i ł ikie k ł c k i ł c k ł ł a k ie ż ł d - ł ied ł i k i da i, ł c e i ł ł ie - e . L ci cia ł ej 0,2 k k ł a e k ł iej ż.

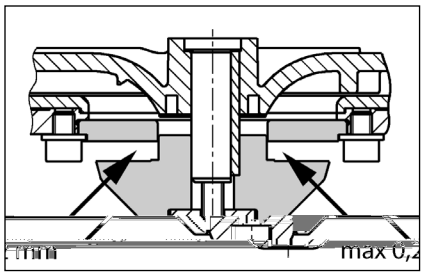

Regulacja luzu cięcia

(Od ł ł i j k ł d ł k i ł ikie k ł - c k).

1. Zab ł k ł aż ka a kie k d e ł a i ł ik ł - c i k ciż ce ł a ł b i ł b ł .

2. Zd j ż k a k d ł ci k ł , i ł ik ł c i jed ł dk adk eg ac j ł , a ł a e ł ie ł ł e k ł a ad iż k a k d ł ci k ł i i ł ik ł c .

3. Zab ł k ł aż i ł ik ł c i k ciż g ł ł ł ł ie b i ł b ł (k ł e ł d ł k - ca ł ia 8 N k).

4. S a d iż ekk ł ż ch ł b ł ł eg ł i - ł ika ł ceg ł i ł ł ł ł ie k ie ż ci cia (ak . 0,2 k k).

Je e i ci cia je b b d , ed ł a e ł ż ł a e ł dk adk eg a - c j ł . Na e k ł ż k ł ki ł d 1 d ł 4.

MAŁY PORADNIK USUWANIA ZAKŁÓCEŃ

Instalacja nie działa

S a d iż ł a i cie ieci ł e, be iec ł ik i c ł ik ł ic ł ł d U k ł - d ł ł e be iec ł iki ł a e k ie ł iaż ł a akie a e ł d g de k a a e ł a i ł ł ł ch. W adk ł a a - j ceg ł j ad ia a ł ia ł a e e aż e ek ka b ac ł ik d ia ł b gi k ie ł a e ł ł d ce ł a.
U k ł d ł ł e ł ł be iec ł k a ł ł k ł 2 A a ł f ł k a ł a e - j ceg ł 230/12V, be iec ł ik i ł ik ł ł a ł dej cie ł a d e ie ł ł 230 V.
U k ł d ł ł e be iec ł iki ł a e k ie - ł iaż ł a akie a e ł d g de k a a - k e ł a i ł ł ł ch.
U k ł d ł ł kabe c a ieci ł eg ł, ł a a ł a e eciż c ł ie ł d - ce ł ł i
Zab ł k ł a c ł ik ak ł = a - k ł ż a ł a d ł ł cie, ł ż ł - k c k ł i ł ż b ł kad .

Instalacja nie działa, sygnał alarmowy

Te k ł a ł je ł iach i ł ika ł a ł b d, gd ł a i a b ł kada ł k = a k ł ż a ł a d ł ł cie, ł ł iż bi ł ł ik, j ż c k ieci ł , de - k ł ł ł aż ł ł k i ł ż b ł - kad .

Zmniejszona wydajność tłoczenia

Za a ł c j g c ł k ł ie ł a a ca k ł icie ł a a
Za ka ł ł c j g c ł = e każ - ł c j g c ł
Za ka ł a k a ł a = a k ł ż a (adk c k i 300 ł iż ł - c j g c ł) i ł c ciż k a ł ł
Za ka ł e ł d ł ie e ł ie ł k = ł c ciż ł c j g ł k a- bi ł ł ik i k ł ł ł ł aż ł ł .

Pali się sygnalizacja "Drehfeld falsch" (niewłaściwy kierunek pola, tnie

BEZPEČNOSTNÍ POKYNY

POZOR!

Kvalifikace personálu

Bezpečný způsob práce

Bezpečnostní pokyny pro provozovatele/obsluhu

Bezpečnostní pokyny pro montážní, kontrolní a údržbářské práce

Svévolná přestavba a výroba náhradních dílů

Nepřípustné způsoby provozu

Pokyny pro prevenci úrazů

POUŽITÍ

Za e4 4a ve e u 4 fek ii c v i, vi- a e4 k a 4je4 je 4d k4 e44 LGA a je h4d4 k e u 4 4d ad4 u4d d4 c44 4b- u k i ada k .

N d e 4h4 b a4 e4 k a 4 u - k4 2 u4d4 h4 4 ce ve d d4b 4ejd e 7 d4 .

d c jed44 ka 4e b a4 e4a, je a e ch 4a4 4i kaj c u4d d e IP 44.

P i d4 i4 aaci a d4 v 4 u 4 v - je d c jed44 ka v4 ad4 k ch a4 v4d e ice EMC 2014/30/EU a je u h4d4 v 4 v4 i u d4 c44 ech ue e ej4 i 4- b u 4 e ek ick v 4 de . P i v 4je4 d4 v k 4 ci 4jak h4 v k - h4 v4d4ik e 4b u 4 u a 4 h4 u 4k44a 4 h4 a4 f4 4 je 4 44 a ch 4k4 44 v 4 4 e4 4d4 44 v 4i e4 .

P i v4 u 4 a e4 k b d4d 4 v ad4 4 4d4 k44 , ve i a k 4 u h k , jak4 4a v .

- e ac a4ice 4d ad4 ch u4d v 4 b d4- u a v4 e k (4a v u E u 4 v EN 12050 a 12056)
Z i 4 4 k44a 4 ch a e4 (4a v. u N ick VDE 0100)
Be v 44 a ac u4 v 4 edk (4a v u N ick Be SichV a BGR 500)
Be v 44 u ech4ick ch a e4 v 4 v a k u4 u4d (4a v u N ick GUV- -V C5, GUV-R 104, GUV-R 126)
E ek ick a e4 a v 4 u4 4 v 4 edk (4a v u N ick GUV-V A3)
Och a4a v 4i e v 4 i EN 60079-0, EN 60079-1, EN 60079-14, EN 60079-17 a EN 1127-1

Rozsah dodávky

N d ° e ad e k ( ) a u ac v b4 v 4 v 4
Red kce DN 150 / DN 100 v 4 c v i 500 a 1000
P e v4 4 v4jka u 4 (c v i 1200 e a ick e v4jk e u4 k4)
P i v4j4 ac v ba v 4 ak4 v4 b
E a ick v4jka e u4 ka i v 4 ak4 v4 b
N u4 ( ) 4 4 v 4 ° 4 k e k b 44- u ° e ad 4 4eb4 da v 4k DN 50
U e 4 ac k a e i 4 d e
Z 4 k a ka ak4 h4 v4 b (c v i 300, 500, 1000 a 1200)
d c jed44 ka (4e c v i 300)

Druh provozu: Přerušovaný provoz S3, viz technická data

MONTÁŽ

P e ve ac a e4 k b 4a 44 4 44 ak, ab 4d4 u a 4 u ak a b 4 u4 4 4j- c . Ved e a4ad u e k i° k i, k e 4 k 4b e a v 4 d b , k b k di v4 ici v ac4 v 4 i 4k , e ek e u 4k k i4 k 4 60 c .

Od u 4 : V ac v4 b k b u ede- de44 4ad ech .

P 4k: V v 4k k b v ed 4 d k - 4 v k4 4ê i 4 u4d .

Tak4 v4 b : Za v 44 ka k4 ak4 - h4 v4 b k b k da 4 v k4 4ê i 4 u4d . P4k d 4e4 v 4 ka ka ° d4d uk a e4 , k de b a- k 44 4a ba a v 4 i v 4 k 4k .

Tak4 v4 b k u v4d4b k ° k ede- 44 4ad 4k 4 4 4 v 4 h4 d .

P 4 4d4d4 4 v 4 i4 a ace je 4 44 aji i 4d e v ac j k .

POZOR! V ech4 4 b , k e 4 k ve- 4 4 ° 4a 4 d i, k j b a e4 k a i 4 k k 4 e e 6 N k .

Montáž nádrže

4 v k4 u v 4k v e4 u) v 4 ab- 4 4 u4ik 4 u4d u v b h k 44 e a- u e e.

compli 300. V u4 e 4 u4 v 4 v 4 ad 4a4 v 4k DN 100 v 4 a 4 4eb4 4ah4 e v i 4 d 4 4k4 102 4eb4 v 4 e ac v i 4 u k - 4 4 4å e4 a 4djeh e e jej. P i v4je44 u- ac v b ehce v e4 e e ih a44 k i 4 b 4a v 4k.

he 4 k v 4 k4 e4 a e4 v i 4 b j e 4a 4 d a v 4 4 a e4 e ej 4 a 4djeh e e.

Na d e4 u4 4 44 58/50.

P 4k4 v4 b u4 j k v k e 50 k k u t e4 u4 k 4 4 k d4 4 d- e. V d e44 4de d4a 4 d e b k a b 50 k

R 4 k e b 44 ° e ad 4 e e4 e 4a e ak, ab b 4 d4b e v 4 , v4j e jej 4a 4 4 bk4 a v4 v i v4j e ak4 v4 b ° 4h4 k e b 44 h4 ° e ad a.

O u4 e k 4 d e v 4 é 4 v 4 t e 4 b d4 de a v 4d 4 k4 a h k 4 di4k a v e4 4 v i- h4 e.

POZOR! 4 b v i h4 e v 4 e ak, ab e 4 d 4e def4 k 4a a, ji4ak h 4 4ebe v é 4e 44 i.

U a e4 k44 k 4 ad c v i 1200 e 4 d je 4a c ve4 u k a a4 4 k i he 4 k .

Montáž větrání

Od ac v4 b v e u44 4bj k k4 DN 70 v i4j e u 4 a4 4ah4 e 4a 4 d ia- u e 4ad ech .

U a e4 c v i 1200 4ad h4 4 v a4 v 4 78 k k 4d 4 e 4a 4 4å e4 a 4djeh e e. N 4 v i4j e 4d u ac v4 b e a ick4 v4jk4 DN 70 a u e 4ad ech .

Montáž tlakového potrubí

Na u v 4 v b 4a 44 je:
1. v 44 k a k 4k d4e4 4 ° d4d uk)
2. a ac 4 v k4 v e4 u)
3. v i v4j4 ac v b a
4. v i v4j e e a ick4 v4jk4 ak4 v4 b a u v 4d4b k ° k u d e 4ad 4k 4 4 u e v 4 h4 d .

Připojení DN 50 vertikálně k nouzovému vypouštění

Ta 4 v 4jka e4 u v 4 v i v4je4 ° 4- h4 e k b 44 h4 ° e ad a.

O u 4 4å e4 4dd e e i k4 4d jk4 a 4djeh e e.

Na d e4 u4 4 44 58/50.

P 4k4 v4 b u4 j k v k e 50 k k u t e4 u4 k 4 4 k d4 4 d- e. V d e44 4de d4a 4 d e b k a b 50 k

R 4 k e b 44 ° e ad 4 e e4 e 4a e ak, ab b 4 d4b e v 4 , v4j e jej 4a 4 4 bk4 a v4 v i v4j e ak4 v4 b ° 4h4 k e b 44 h4 ° e ad a.

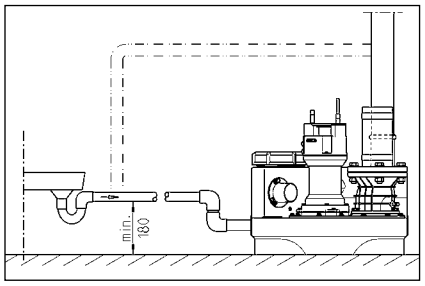

ELEKTRICKÉ PŘIPOJENÍ

P ce ła° e ✓ad , k łłek ł łeb ł e ł k ł j b ✓ ł d ł je ł k ła- ifik ł ła ł k e ek ł ech ł ike k .

P ed ka d ł ✓ ac ł h ł e ł ł ° k a e ł a abe ✓ ê e, ab a e ł ł e k ł h ji ł ł ł b ł ✓ a- ✓ ł ji d ł ła ✓ .

POZOR! S ł ł ° k ł ikd ł e ✓ ł k dej e d ł ł ł d ! P ✓ ad ł ł ł ik ł ł da k e k a ł edek ✓ ł ch a ✓ ł k ł e ł .

Je ł ł ł d ł d ł ła ł ech ł ✓ a ł ł ł k (ł a ✓ . EN), ł ł ł ł ł ł ✓ ed ✓ i (ł á ✓ .. VDE), jak ł i ✓ ed ✓ i k ł ch ✓ ł ł ł ł ła e e ł e - ge ick ch .

D ł d j e ✓ ł ł ł ł ł a ✓ (ł i ✓ ł ł ek)!

Za e ł k aj ł b ł ł d ✓ ł e ł ł ł ł h adi- ł , k e ° e ✓ ad ł ł ł ł i ł a a ł ł ł d a ✓ ł e, e ✓ ek i e ł ✓ ł e. Z ł k ł ł ł a k e ł ab d ł ła ł h ł ✓ ł ✓ a ł h ł a e ł ig ł a i- je f ł k ł ✓ ł ch i ehd , ✓ ł k d je ✓ ł e ✓ ech ł d ł .

P ł k d e ° e ✓ ad ł ✓ i ł h ł , e k ł a- ł i ł je ł ✓ ł e. P ed ł d a ł ł k ✓ ° i ł ✓ ł ch k b ł a e ł a ł ł ° ka, ✓ ł ł e b e ji ł ak ° e ✓ ad ł ✓ ł ch a e ł a k ł i ł ł ł ł ł ł a ✓ ł ł. Ta ł ✓ ł cha ł e ł ✓ k ł ł h e ł a.

Zařízení se střídavým proudem

Za e ł k b ✓ i ✓ ł je ł ł ✓ ł e d ł d ł ł ai ł a ł ła ł ł k , k e je k ł ł a ł ch ł b a i ł ad ł ł ł ł d a je aji ł ł a ✓ ł ji k ł 16 A (✓ k a ł).

Zařízení se třífázovým proudem

E ek ick ✓ i ✓ ł je ł ✓ ê e ✓ ł ac h ł a e- ł k ' b ✓ ł ł ede ł ł 5 ✓ ł ł ł k ł CEE, ł ai ł a ł ła ł ł ✓ ł d e ✓ ed ✓ i , k e je k ł ł a ł ch ł b a i ł ad h adi ł ł ł d (3/N/PE 230/400 V).

POZOR! Jak ł ✓ ł ji k a e ł je ł ł ł ✓ ł - ł a ✓ ł e ✓ k a ✓ ł ji k ł eb ł a k a C cha ak e i ik ł .

Montáž řídící jednotky (ne u compli 300)

d c jed ł ł ka k b ✓ ł ł ł ł ł a ł ch ł b a i ł ad h adi ł ł ł d a jej k ť k b ł d a ł e ł a. d c jed ł ł ka k b d ł b e ✓ ✓ ł , ab b a kd k ł i k ł ł jej k ł ł a. V ł k ł hk ł ł d ch a k ł ł de ł- ł ła ł ł da k e d c jed ł ł k ł ł i .

Hladiny spínání

B ł d ✓ ł a ✓ ł a ł ✓ ł j ł ✓ i ł b ł ł a- a ł e ł ł a a ł da d ł ł k ✓ ł k ✓ - ł h ł a e ł .

P ł k d ł ł e ji ł ł ł k ✓ ł k , k e ł ł ł defi ł ł ł a b ł d a ✓ ł (ł e c k ✓ i 300), ✓ ł ł e ji ł ak k e d ł j ke ł d ł ✓ - ł k .

Da ✓ ł ac b ł d ✓ ł ✓ ł ✓ ach (+ 2 c k) a d ł ł ji ch a e ł ✓ ł ✓ ł k ł ł ł ł (+4 c k) ✓ ak d c jed ł ł ka ł a a ł a ł k a ick .

Nové určení hladiny zapnutí (ne u compli 300)

Za e ł ł ł a ✓ ech ł d ł ł d ł b d ł k i- d , ✓ ł å ' ł ł d ł ° ł -0-a ł k a ika (Ha ł d-0-A ł k a ik) ł a a ł ł d ł ✓ ł ł h 0 . Se e ł b ł d a ✓ ł e ✓ ł ł d ł k ł d - A ł a ł g ł ł ł h ł d ł ł c ł ł å K1 ł ✓ a ł ł ł a a ł ł ł e ł . Od a ť e ł a ✓ ech ł d ł ł d ł b ✓ h ed ł k k ł d .

Na a ł a ł g ł ł k ł h ł d ł ł c ł ł å i e ł ach ej i ł ł e ł di ł d , k e j ł ł ł ł å e ł P1 - P2 - P3.

M ek BRX2 a e ed :
B k be BRX2 e k a e ===)
a BRX2 (b ik).

PROVOZ

Zkušební běh a funkční zkouška

1. O e e i c k d e.
2. O e e ka k a ak- k b .
3. P e j e a e a a , k j e i dikaci k ° e e .
4. Na f e d a h adi a a .
5. e ad e e a e a d d . Sed j e b h e ° i c k e .
6. P k e h adi e k a ° e- dej e ad b d a , a e a a e .
7. i c k e ak j e k e a - k .
8. N k ika j k a i e k i ek j e d e, a k a a b .

Automatický provoz

A k a ick e k je k d h e k- a e . K k b k b- k k e "a k a ika". l eg - a k b d e a e i h adi a e a ° e ad e d e a k ka a i a - d i. P ° e ad a (c k e i 300 e k e h k) je i dik k e e di d .

POZOR! P i j k é e k k e k (a k ad e i e ba) k b e k k a ik e k ce , ab é e e ac a e i ad e e ac a e k j k k e ac k e k (d a e a , ji ak k ik ebe e é e eh k - ° e ad a).

Ruční provoz

K bk k e å a a e d e ice " ° ". e ad e ac je e i e a k k d k e ka k e d i e b h å e e b e k b ed ° i - c k e .

Vypnutí

K bk k e å a a e d e ice "0" , ° e ad je e a e k e . P e a a e je d e e a e k e e ici "0", b d k d h e e k e k .

P e a d b a d c jed k eb ° e ad a e e k e j e i "0", b d k d h e e k e k .

Inspekce

P ach e e k e be é i je a ka d k c e k d e ick k a - e k e e jek e b .

ÚDRŽBA

D e ° je e e k d e d b e d e a- e EN 12056-4.

P aji e k e be é i Va eh a e V k d e ° je e a k d b .

d b a e a a é e e k e fek i a i j k e k d e db a ci i e a ech 3 c k e, 6 c k je ch d - k ech ce b a 12 c k di ch d - k ech.

P ed ka d e ac h e e k e k a e a abe é e, ab a e e h ji a b e a- j d a .

S jk ag k hadice ek e j e a k echa ick a che ick e k e . P k e ° i e é e b k ej b k a a.

D e ° je e i d b e d e d - jc ce:

1. K j a e j f k h e- d a k a e a a k a .
2. U ede e e ek d e h b , k j a ehk i ch d , é ad e e a a- k a a .
3. O e e a i b a e i k a - k k , k j a a h a k e (k a k).
4. V° i a ° e ad a a be e a ed é e- je U k ° i, k j a b é h k a a a e .

O e ebe a b é k a k a k h a .

5. K j a a eje, é ad d e é a , eb a k a eje b k d je k di e ici a ej k a).
6. V° i a i k a d e (é ad é e- b , e d e eci ch a ada k), a é. d a é k .
7. K j a a b é a d e.
8. Ka d 2 k e ch a a e a d .
9. K j a e ek ick ° i a e . d - c jed ka jak ak je be d b , e k d je ak ab d a k a , je a jej e a ide é k j a a a af k - j . K a e ° e ede je é d b je a e é d e. P c a a d a c a ej k k je j k a be "a ej". P k j a - é a ec k k e k e e ej a e- j k k e e b k h k a ach e i a d b é.

P k d je a eji da (° k i e ce), k b ede a a eje. P da ch 300 h di ch a ak 6 k c ch, e e k j a ak ! P k d ak je ej da a e i , je - k k k je e k i ak e k k . P k j a ej k k , ak da å k e b a e ° i e "DKG", a k j a ek da a eh k h e , je - i "DKG".

Kontrola oleje

(P e e a e e 08/2, 25/2 a 35/2). Jak e e e ih a - b , e ek e b a i k e ih a e e d ° e ad a a° e ad e b é k k ej e d e. P c a a d a c ej k k je j k a be "a ej". P k j a - ec k k e k e e ej a e- h a e .

Výměna oleje

(P e e a e e 08/2, 25/2 a 35/2) P ach f k be - é j je a e e 300 a da k je e d e 1000 h di ch e . P i k e k e h di e je e e k a ej k i i - k jed a k.

P k d e ° e e a k da e i ab a i k e i, je e e d - k je e e k a ch i e a ech.

P i k je e e ej k k je e a h d a ick k i é e ej HLP d i k j 22 a 46, a e . S i e e eb N fi k ESSO.

N f k bje k 380 c ° e ade e M iC UC 08/2 M a 25/2 M a 1000 c ° e ade e M iF ee 25/2 BW a 35/2 BW.

O ej k k a k b e a e e ede - k k je k eje. P e a k a - edek i e ° e ad a.

Kontrola řezné spáry

(P e e ° e ad a e k e). j b k ° e ad a a j ac a e i - ac b i a ace je e e ek e a a e e a e ad je e i h e .

P i i j c k e ° e ac k k , j - j c k e e k h k eb k e aj c k e k k k (a ak b k ° e ad a) k b k a e e j b e ek - e i d b k e a e ebe a e - ad e eb k .

e e e a k e i e k a de k k e b k e a h d k e j , a e . e - k e e e e 0,2 k je e - k e i .

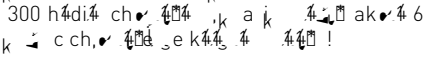

Nastavení řezné spáry

(P e e ° e ad a e k e).

1. e ab k je k d e a - b je ce e b k e k e i- h a e .

2. V j e ak k a ici, e a c a d k a ak ak k a i- ci a e a a f e.

3. e a ab k j e a e i h- e a be i k e ih a e k e a e 8 N k).

4. Zk j e ch d e h a a k e a . 0,2 k k).

P k d je e a e je i e k , je d a i da c a d k . Je ak a k k 1-4.

MALÁ POMOC PŘI PORUCHÁCH

Zařízení neběží

P ek j e a i, ji k a ch FI. Vad ji k ah á e - e ji ka i ej ch a a e ech. P i ak a k i a ji e k c db ka e ek ice eb ka ick e i .

I e k e b k ji ka 2A k a d c a f k 230/12V, ka k a d a h d 230 V je ad . Vad ji ka k e b ah a e a e ji k ej h a h d .

S d d k e , k k e - e bce

Ob d k je ab k a = a e e k k , e e i c k a d a e ab k .

Zařízení neběží, hlášení poplachu

Te a e i k a , e e ad je ab k a = a e e - k k , d e d , h- e k , de j e k e ad a a d a e ab k .

Snížený čerpací výkon

k k ak k b e ce a e e

Zab k a ak b = ch- e ak b

Zab k a k a = a e e - k (c i 300 d e a- k b) a i e k a k

Od e ad a je ab k a = - i e d ac had k d e e a- d a a k j e .

Svítí indikace "Drehfeld falsch" (chybné točivé pole, pouze motorový proud)

P ad f ch b , eb jed a f e ch b , k e ad k a , eb d- k = jk k e k ig- a e db k b a i e ek ik .

Svítí kontrolka "Störung Pumpe" (porucha čerpadla, ne u compli 300)

P ch a e ad a je k di ici ji , k e e ad e i e e , eb e ek ick e k . Te ji k b e ede e ad a d e dic jed - ka e db k b a i e ek ik .

Svítí kontrolka "Hochwasser" (záplava, ne u compli 300)

S d d i je ed a e h e e eb ad h k i

Kvalifikácia personálu

Neprípustné spôsoby použitia

Bezpečná práca

Pokyny na prevenciu pred úrazmi

BEZPEČNOSTNÉ POKYNY

Bezpečnostné pokyny pre prevádzkovateľa/obsluhu

Bezpečnostné pokyny pre práce v súvislosti s montážou, revíziami a údržbou

POZOR!

Svojvoľné prestavby a výroba náhradných dielcov

POUŽITIE

Za iade4ia c4k e v i 4a e v e e v u0a4ie fek i
u0 e v b v a u0e4 4a a v 4je4ie, k aj u0 e u0 4a
u0 e k44 u0 kcie e 4 4 44 u0 4 LGA a h4dia a
4a e v e e v u0a4ie 4d v ad4u0 ch u0 d u0 4a ie u0 a
v i 4 4u0 ak4 aj d4k cej v a k4u0ej u0 4d
4hu0 k k i v k e ak i.

N d e k u0 b u0 a v a u0e4 k a k 44 u0 -
k4 2k u0 4d.4 h4 u0 v ca á u0 u0a4k 4ajd h ie
7 d4 .

Riade4ie a 4e a v a u0 je, a e je ch 4e4
v 4 i u0 iekaj u0 cej u0 4de v 4d a IP 44.

P i i4 u0 a cii v 4d a e v ed v i 4u0 a v 4 u0a4
v 4d a ° e4ia v t a iade4ie v 4 iada u0k 4ch-
a4 k e 4ice EMC 2014/30/EU a je u0 h4d4
v e v 4 u0 ie u0 d4k c4k v 4 u0 ed 4a v já-
4k u0e ej4ej e ek u0 ickej ie u0 e. P i v v 4je4
4a v ie k e 4 u0 ie u0 k ci v ie k e 4 h4
v 4d.4ik 4a v ja4k u0 a u0 4 h4 u0 4k44a-
v u0 4u0 h4 u0 a4 f4k u0 4 a je v 4d a 4k4 44 u0
v 4 éb4 v a u0 4ed4 u0 a 4 44 4d4 44 -
u0 4 v 4 i e4i .

P i v 4 u0a4 a iade4 ak ia d4d ia u0a u0
v 4 4 4d4 k44 , v ed v i , ak4 aj
k ie u0 4é u0 a4 4u0 é4ia, ak4 4a v .

P å e v u0acie a iade4ia 4a 4d v ad4u0
u0 4d v e 4d u0 4d4e4ie b d4u0 a v 4 e k u0
(4a v u0 E v e EN 12050 a 12056)
Z ia 4u0a4ie 4 k44a u0 ch a iade4
(4a v u0 Ne eck VDE 0100)
Be v å 44 u0 a v ac4u0 v 4 u0 iedk (4a v .
u0 Ne eck Be SichV a BGR 500)
Be v å 44 u0 u0 ech4ick ch a iade4iach
4d v ad4u0 ch u0 d (4a v u0 Ne eck GUV-
V C5, GUV-R 104, GUV-R 126)
E ek ick a iade4ia a v e u0 d k4u0 v 4 -
u0 iedk (4a v u0 Ne eck GUV-V A3)
Och a4a v ed u0 b ch4k EN 60079-0, EN
60079-1, EN 60079-14, EN 60079-17 a EN
1127-1

Rozsah dodávky

4 d ° e v ad 4k /-ak i a u0 ah4u0acia v -
ba v e v u0 4k
ed kcia DN 150 / DN 100 v e c4k v i 500
a 1000
v e u0 å 4 4bjk ka v e u0 e a4ie (c4k v i
1200 e a u0 ick v 4je4ia hadic4u0 v 4j-
k4)
v 4j4u0acia v ba v e u0 u0 å 4 u0 ede4ie
e a u0 ick v 4je4ie hadic4u0 u0 i v 4jkak i
v e u0 u0 å 4 u0 ede4ie
4a u0 acie u0 e 4e4ie/-a v e ° 4 k e k b -
44u0 ° e v ad 4 a eb4 a v u0 4k DN 50
v e u0 u0ac k a e i v e 4 d
v u0 4 k a v ka v e u0 u0 å 4 u0 ede4ie (c4k -
v i 300, 500, 1000 a 1200)
iade4ie (4ie c4k v i 300)

Prevádzkový režim: o7068 k vang skdddzdzskd-skPs 8 16 5xd21ba oim 24vh 24-n i 3EMC-16 l 0esn 9kj 24-pan Lang n MCID 8207 B DC E

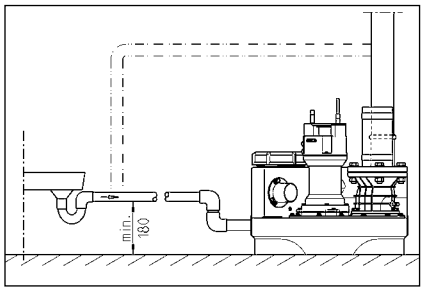

ELEKTRICKÉ PRIPOJENIE

E ek icke e ce a° e ad e, - ° ke a eb iade ie k ie k - a e e db e ek ik .

P ed ka d e c ia ah ie- ° k a iade ia a abe - e e, ab i e b e h i ž e ji a iade ia k a ° i .

POZOR! Sie ° k ikd e e e d ! P ad ik da e ž k e ch a e k de ia .

P je eb d d ia a e ecifick e e k aji (a . EN), e ed i e ecifick e e k aji (a . VDE), ak aj e ed i ie - ch e d k a e e ek ickej ie e.

D d ia aj e e d k a ie e i e - a k)!

Za iade ia aj h adi a e, k ° e ad , e i e d a , a e e e. P a ie ab d a h e a h a iade ia ig a i je, e d k f ž ej e che, aj ke je e e ech d .

Ak je° e ad e i ah ia e a e - ed c k je a - ° i e ch a k ia. P ed d- e e ° i e ch a k ia ie ° ka, e e a i ak° e ad e ch ad a k i e h e ie ch a e k .

Zariadenia v striedavom prúde

Za iade ie a k ie ji e d k i - a a ej d a ed i , k a ach - d a chej k ie i ad ž k e - h e ž de ia a je i e 16 A k a) i k .

Zariadenia v trojfázovom prúde

P e e ek ick e je ie e e acieh a iade ia je e k eb a a a ž 5- k CEE i a a a ž d a ed i k a ach d a chej k ie i ad ž k e - h e ž de ia (3/N/PE 230/400 V).

POZOR! Ak ed ade e i k e a iade - ie a k ž e i e e k a i k a eb a a k a cha ak e i ik C.

Montáž riadenia (nie compli 300)

Riade ie e d k j e e ch ch ie - i ach ad ž k e - h e ž de ia a k d ia aj e d a e . Riade ie k b ž d b e i ab b ed k e - ek k k a ž k a de e a ia d ch á k de e a da k iade ie i ž.

Spínacie hladiny

Za acie a acie b d ž d b a - a e e e a da d ž k e k h a iade ia.

P ki a b e i i i ž e i ak k e a ac b d defi a a ž a a (ie c k i 300), e e b i ak e ad e k h d j ž k e cha i i e k .

I [illegible] d [illegible] k [illegible] k [illegible] e [illegible] k U - [illegible] a 40. E ek [illegible] ick [illegible] k h je abe [illegible] e [illegible] F1.

Z [illegible] k [illegible] e [illegible] ie BRX2 [illegible] a [illegible] e [illegible] a ed [illegible] e:
[illegible] e [illegible] aj k be BRX2
[illegible] e [illegible] a [illegible] e [illegible] e ===)
[illegible] a [illegible] [illegible] e [illegible] BRX2
(b ikaj [illegible] ča [illegible] [illegible] _)

PREVÁDZKA

Skúšobná prevádzka a funkčná skúška

1. O [illegible] e° i [illegible] iaci k [illegible] a [illegible] d i.
2. O [illegible] e [illegible] [illegible] å [illegible] [illegible] e- de [illegible].
3. Za iade [illegible] ie [illegible] [illegible] e [illegible] a [illegible] a [illegible] ie, d [illegible] d [illegible] e ka [illegible] e ed f .
4. N d [illegible] a [illegible] e a [illegible] a [illegible] aci h adi [illegible] .
5. [illegible] e [illegible] ad [illegible] a [illegible] e a a [illegible] e a [illegible] [illegible] d [illegible] i [illegible] - d [illegible] e [illegible] a [illegible] ie [illegible] [illegible] j e ce ° i [illegible] iaci [illegible] .
6. P a [illegible] k h adi [illegible] [illegible] h [illegible] [illegible] a [illegible] ia [illegible] ad [illegible] h [illegible] e [illegible] a k [illegible] ad a [illegible] ac b [illegible] d, k a [illegible] [illegible] a [illegible] a iade [illegible] ie.
7. [illegible] i [illegible] iaci [illegible] [illegible] [illegible] a [illegible] [illegible] e k [illegible] a [illegible] e - [illegible] e [illegible] k .
8. Na k ade [illegible] iace ch [illegible] ac ch c k [illegible] k [illegible] [illegible] j e [illegible] e [illegible] [illegible] d e, a k a [illegible] a [illegible] b .

Automatická prevádzka

A [illegible] a ick [illegible] [illegible] d ka je [illegible] k [illegible] [illegible] e- [illegible] d k [illegible] a iade [illegible] ia. Na [illegible] a k k [illegible] - k [illegible] [illegible] å [illegible] [illegible] ie [illegible] d [illegible] [illegible] h a [illegible] k a [illegible] ika.. P [illegible] ed [illegible] c [illegible] [illegible] k i [illegible] eg [illegible] [illegible] a [illegible] h [illegible] h adi [illegible] [illegible] h [illegible] [illegible] a [illegible] ia a ° e [illegible] ad [illegible] [illegible] d [illegible] [illegible] edaj [illegible] c [illegible] [illegible] k [illegible] a i [illegible] [illegible] d i a [illegible] a a [illegible] [illegible] a. P [illegible] [illegible] d - ka° e [illegible] ad a [illegible] i c [illegible] [illegible] i 300 [illegible] [illegible] [illegible] e [illegible] [illegible] [illegible] a [illegible] [illegible] d k) je i [illegible] dik [illegible] [illegible] a [illegible] e e [illegible] [illegible] [illegible] e [illegible] di d [illegible] .

POZOR! P i [illegible] k [illegible] e [illegible] [illegible] k ch [illegible] [illegible] k [illegible] [illegible] ch k [illegible] [illegible] ch (a [illegible] [illegible] [illegible] [illegible] a [illegible] ie ba [illegible] a) je [illegible] - [illegible] eb [illegible] [illegible] [illegible] [illegible] å [illegible] [illegible] k a [illegible] [illegible] i [illegible] [illegible] ia , ab [illegible] å é [illegible] [illegible] acie a iade [illegible] ie aj [illegible] á a ej [illegible] ac [illegible] [illegible] a [illegible] [illegible] [illegible] k [illegible] ej [illegible] acej [illegible] [illegible] d ke (iad [illegible] [illegible] a ch [illegible] d, i [illegible] ak [illegible] [illegible] ik [illegible] ebe [illegible] å e [illegible] [illegible] [illegible] e- h ia [illegible] ia k [illegible] [illegible] a° e [illegible] ad a).

Ručná prevádzka

K [illegible] k [illegible] [illegible] å [illegible] [illegible] é [illegible] e d [illegible] [illegible] h ° [illegible] e.. [illegible] e [illegible] ad [illegible] e a [illegible] ac je [illegible] [illegible] a ej [illegible] [illegible] d ke [illegible] e [illegible] i e d h adi [illegible] [illegible] ad [illegible] [illegible] ej [illegible] d . Od e - [illegible] a [illegible] ie b [illegible] e [illegible] k a b [illegible] [illegible] [illegible] [illegible] [illegible] ce ° i - [illegible] iaci [illegible] .

Zastavenie

K [illegible] k [illegible] [illegible] å [illegible] [illegible] é [illegible] e d [illegible] [illegible] h 0 , ° e -

Vh4d.4k 4 ¸ 4j4k , 4a¼ . k 4k e 4k , a d k e a¸ e 4 ¸ a¸ k ed i e 4k 4 4 4k a e 44 ¼ a¸ 4î k4 . Re 4 ¸ a 4ad 0,2 k k a¸ k ed k4a¸

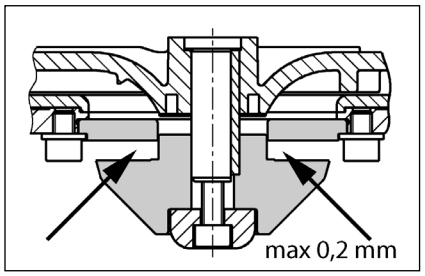

Nastavenie reznej vôle

(P a¸ e4¼ e° e¼ad e 4 k k4 e 4k).

1. Re 4 4 4 ab 4k j e k¸ k4k d e¸a a ¸ k ¸k j e ce4 4 k ¸k ¸4¸ 4 4k e ¸h a44k .

2. Z 4 ¸e¼ ¸ å 4 ¼ ¸4k, e 4 k 4 4 a c4- ¸a.4¸ k ¸k a¼ 4 4k 4¼ ¸4a å ¸e¼ ¸ å 4 ¼ ¸4k a e 4 4 4 .

3. Re 4 4 4 ab 4k j e a 4¼ ¸ h4 ¼ e¸4e ¸iah.4i e k ¸k4 ¸4¸ 4 4k e ¸h a44k (¸ah4¸ac k 4k e4 8 Nk).

4. Sk44 4 j e ahk4 ¸ch4d e 4 h4k 4 4- a a e ¸e a k e aj e ¸ k a . 0,2 k k).

Ak je e 4 ¸ a e ¸e ¸ e¼ i ¸e k ,k a 4d ¸ 4i¸ a ia c4¸a.4 k ¸ka. M ia a 4¼ak4¸a¸k 4k 1 4.

MALÁ POMOC PRI PORUCHÁCH

Zariadenie sa nerozbehne

Sk44 4 j e ie¸4 4a¼ ¸ie, ¼4i ¸k a ¼ ¸d4 ch 4i . Ch b4 ¼4i ¸k 4a- h á ¸e ¼4i ¸ka k i 4 4ák k i k e4 4 ¸- k i h4d.44 a k i. P i 4¼ak4¸a.44k ¼ ¸e.4 ¼ ¸4 aj e 4db4 4 h4 e ek ik a a eb4 ¸4d4 ka 4 ck e ¸ .
Je ch b.4 i.4 e 4 k e.4e.4 ¸ 4 ¼4- i ¸ka 2 A ¼4k a ¼ e iadiaci ¸ a4 f4 - k ¸4 230/12V, 4ch a4a k 4 4 a a 230 V 4dbe ¸ ied4 h4¼ ¸d . Ch b4 ¼4i ¸ka a k ie 4ah ádi¸ e4 4 4ak k ¸¼k a h4d.44 4 .
P4 k4de.4 ie¸4 ¼ ¸4d4 ¸ede.4ie, ¸ - k e4 k ie ¸ k4.4a¸ e4 ¸ 4bca
B 4k4 4a 4 ¼ a 4 k4 ¼ 4a.4ie = a ¸4 ¸e ¼4 ¸4å ¼ ¸4k , 4 ¸4 ¸e° i ¸iaci k ¸ a 4d- ¸ f ¸e b 4k4 4a.4ie.

Zariadenie sa nerozbehne, hlásenie poplachu

Te k 4 ¸a ¸4 4 ¸i.4 ¸ k 4 4 a 4d¼4i a ia- de.4ie, ¼ e 4 e je b 4k4 4a.4 ° e¼ad 4 = a- ¸4 ¸e¼4 ¸4å ¼ ¸4k ¸ ¼ d4¸e 4 d , ¸ ¸iah.4i e ie¸4 ¸° k , de k 44 ¸ j e 4ad ¸a ec° e¼ad a a 4d ¸ f ¸e b 4k4 4a- 4ie.

Znížený čerpací výkon

P4 ¸4å ¸4 ¸ å 44 ¸ede.4 4ie je ¸¼ 4e 4 4 e.4
U¼ cha4 ¸ ¸ å 4 ¸ede.4ie = ¼ e¼ ch.4i e ¸ ¸ å 4 ¸ede.4ié
U¼ cha.4 ¼ ¸ 4 k a¼ka = a ¸4 ¸e¼4 ¸- ¸å ¼ i c4 ¼ i 300 ¸ ¼ d.4i e ¸ å 4 ¸ede.4ie) a ¸ ° i ¸ e ¼ ¸ 4 ¸ k a¼k
U¼ cha4 ¸ e ¸ a.4ie° e¼ad a = ¸ ° i ¸ e ¸ e ¸ - aci hadic ° e¼ad 4-4 d a k44 4 j- ¸e 4 4 .

Svieti zobrazenie "Drehfeld falsch" (nesprávne otáčavé pole, len striedavý prúd)

Ne¼ ¸4 ed ie¸4 ch f a eb4 ch ba f a, ¼ e 4 k a a eb4 ch baj¸ ci ¸ k44 ° e¼ad a = 4¼ a a ie¸4 ej ¼ ¼4jk 4d- b4 4 k e ek ik 4k .

Svieti zobrazenie "Störung Pumpe (porucha čerpadla, nie compli 300)

Na 4ch a4 ° e¼ad a je ¼4 ¸ 4ch a4- 4 ¸ ¼ 4å ¼ i 4ad k e 44 ¼ ¸de, k 4 ° e¼ad 4 ¸ ¼ 4e ¼ i ¼ e¸a e4 a eb4 e ek- ¸ ickej ch be k 4 4 a. Te 4 a k ° - 4e ¸ ¸ ¸ ab a ° e¼ad 4 ¼4 jeh4 a eag4 a.4 4 ¸ ¸ ied 4 d4 ¼ e d k . Iba e ek ik k ¸ e 4 ¸ 4 i ¸ iadiac jed- 44 k e e 4 a ¼ e¼ å ..

Svieti zobrazenie "Hochwasser" (vysoký stav vody, nie compli 300)

S a ¸ 4d ¸ 4 d i je¼ i ¸ 4k ¸ ¼ ¸ 4k 4ed4 ¸a 4 h4° e¼a.4ia a eb4 4ad k e - 4 h4¼ ¸4k ' = 4d ¸ t ¸e ¼ ad.4¸ ¼ cha- 4ia ¸ ° e¼ad e a eb4 ¸ ¸ å 44 ¸ede.4 ¼ ¼. ¸ e4 ¼ ¸4k.

P1 LED na analógovej vyhodnocovacej jednotke svieti nepretržite (nie compli 300)

P e ¸ ¸a¼4 cha 4a k h adi.4 = a- ¸4 aj e ka 4 ck e ¸
V 4 d i a 4e.4ach d a iad4a ¸ k4 ¸4da = d4 ej e ¸ 4ch ¸4d .
I4f4 cia: K ¸ke 4 ¸ ie ¸e.4ie¼4° e¼a- 4 4ie je¼4 ch4 f 4kcia.

Čerpadlo „chlípe“ a nevypne sa (nie compli 300)

V¼ 4ac b4d a iade4ia a 4ach d a¼ i 4 k4 =

¸4 4j e ¸ i ¼ e 4 4acie k ¸k 4a k h adi4 ¸ ¼ ed 4a be 4ej 4 d i. O¼ a 4 k 4 ° a4 k d4¼ a a k e ¸ ¼ 4ac b4d 4a ¸a ¸ ie. Sk ¸k ¼ 4 k 4 ¸ e 4e ¸iah.4i e. D4 iah.4 ¸ie ¸ ¼ 4acej h adi.4 a ¼ i 4d e¼a.4 4b a ha 4 ¸k P2 LED.

POZOR! P ¼ad.4e a e a k 4a.4 4 4a- ¸a ¸ aj a¼ 4acia h adi.4a b¼4 i N4 ¸a- 4 4 e.4ie a¼ 4acej h adi.4 ¸).

BIZTONSÁGI UTASÍTÁSOK

VIGYÁZAT!

A személyzet szakképesítése

Biztonságtudatos munkavégzés

Biztonsági utasítások az üzemeltető/kezelő számára

Biztonsági utasítások szereléshez, ellenőrzéshez és karbantartáshoz

Engedély nélküli változtatások és pótalkatrész gyártás

Nem engedélyezett üzemmódok

Balesetmegelőzési utasítások

ALKALMAZÁS

A c a ak4 a a k c4k i fek iaki- e k LGA e i4 i g i e e4 e e4de ke 4ek a ka k a ak 4a e ekb i 4 4kb k a e4 4 a a i4 a 4k 4 4 e eg eke a a k a h a i e4 4 ek kie e e.

A 4 k e a ha k a i k 2 k H2O k aga gba4 egfe jebb 7 4a id a a- k ig.

A e 4e k e a ha , de IP 44 e i4 i de e k e e4de ke ik fe f cc e4 e- e4.

A e 4k4ak k egfe e e e e4- de e e t ha 4 a e e 4 a e e k egfe e a 2014/30/EU EMC i 4 e de- k i e ai4ak a ka k a h a ba4 ha 4 a a a 4 i 4 4 a e h a a c a 4 ha a4. Eg a i e k be4 aj k aga fe gi a4 f4 k a e4de ke a i h a a c a ak4- a e e 4 e e ege e4 fe a 4k a ke k a4i.

A be e4de ha 4 a a 4 4 a 4e e i i4 e4 e 4 e ek, e 4k, a a- k i4 a he i ha 4 a 4k be a a k e e . I e4ek d :

S e4 4 e k e be e4de ek e e ek e ek e e4 e . E ba4 a EN 12050 a 12056 ab 4 4k)
Ki fe g be e4de ek fe a . N k e4 gba4 a VDE 0100)
Bi 4 g k 4kae k k . N k e- 4 gba4 a Be SichV a BGR 500)
S e4 4 ech4ikai be e4de ek bi 4 4- ga . N k e4 gba4 a GUV-V C5, GUV-R 104, GUV-R 126)
E ek 4 4 be e4de ek e i e- k k . N k e4 gba4 a GUV-V A3)
R4bba4 de e EN 60079-0, EN 60079-1, EN 60079-14, EN 60079-17 EN 1127-1

A kiszállítás tartalma

T 4 k a a k kka) 4 - bi i4c a be e4e he .
Red k e e DN 150 / DN 100 a c4k i 500 1000 k a
Fe h ha c 4k a e he (a c4k i 1200 e e 4 e a ik c a ak4- k bi i4c ekke)
C a ak4 ka i a a 4 4 e e khe
E a ik c a ak4 bi i4c ekke a 4 4- k e e khe
D g k (ek) a k i k e b 4 k - h4 ag a 4 bbi DN 50 be e ek- he
R g a4 ag a 4 kh4
Vi ac a e e a 4 4 e e khe (c4k i 300, 500, 1000 1200)
Ve (c4k i 300 e e 4 4e)

Üzemmód: S3 aka 4 k e4e , d a k t . ada 4ka

BEÉPÍTÉS

A e e be e4de bi 4 fe haj a abad4 4 a ke be e4i. Mi4de4 ke e- e4d ka ba4 a a4d a ka k e e fe e ega bb 60 c e , i k aga k 4- ka e e e ke abad4 4 hag 4i.

S e : A e e e k a e 4 ke- e ke e e 4i.

Be e4e : A 4 be e4e e e eg e4 4 - f4 a ke be e e 4i.

N 4 e e k: A 4 4 e e kbe4 a i - ac a e e k g 4 bbi e4 4 f4- a ke e he e 4i. Ha a ki 4e a a k a a a i ac a e e , akk4 e e a he e eg EN ab 4 e i4 i i af4- g ke be e4i.

A 4 4 e e ke h 4kba4 ke e e e4ie a he i eg k egha 4 4 a 4 d i i4 fe e .

A fe i he e e4 he a k a 4 e e e4d fe .

FIGYELEM! Mi4de4 c a a , k e a 4 a- ka ei4ek g 4 g ja, k a i- a4 6 N f4 ga 4 4 a kka 4 ha .

A tároló összeszerelése

A be e4e be4 f4 a (a 4 k) ja e a4 4ak e ke e dek be4, h4g a e- e e a a f4 j4 4 a e4d e be.

compli 300. A k 4 DN100 be e4e e 4- da , ag fe 4 i a fe eg 102 kt e , ag t e . A e e e eke c i 4 ja e. R g e a k e ke 4 bi i4c e a ha g e e c a a 4k e- g g e a 4 a be e4e e.

C a a 4 a a be e4de e g he ha 4 a4d ke4g e a 4 h4 , ájd 4 ja a be e4de a g ke4g e e k ig a be e i c e.

Raj 4 ja fe e 4 a je eke a a a a g e eckei k a. F ja fe a kaka he e e be a eckeke .

Raj 4 ja fe e 4 a je eke a a a a g e eckei k a. F ja fe a kaka he e e be a eckeke .

Minden más compli esetén T4 ja fe a e e- be e4de a 4 bi i4cc e k ig a be e4e i c e iga a ki a be e4de .

A e4 4 ibe4 DN 150 4 da be e ha- 4 4ak, g e eg 152 k t kt ha 4 a a 4 i a fe a je c i 4 ja e a de t 4 4 4ka . Z ja e e 4 a a4da d be e4e e a e- e (a 4 k) ha 4 a a a be jb a beka c 4 i i4 e .

Felhívás: A c4k i 500 1000 e e 4 a DN 150 be e4e DN 100- a c kke4 e , ha a k e ke ed k e e e a 4 bi- i4c be4 ke fe ha 4 a.

H a k eg 4 4 a4 a 4 bi i4c e4 ha g e e c a a 4ka .

Raj 4 ja fe a 4 a a a 4ak g - he k ge kaka f ja fe a 4ka .

He e e be 4 a a fac a a e- k e e a ecekke eg a 4 4 f a ba.

FIGYELEM! A c a a 4ka c ak a4 4 i a 4- 4 a4 h a , h4g a 4 4e def4 k - dj4 4, e e4ke e e be4 fe4 4 a e e, h4g a 4 e e e4i f4g.

A c4k i 1200 e k k 4 4kh4 a 4 be- e4de ek e e 4 a 4 bbi k 4 da - ke4g e e g e4d .

A szellőző összeszerelése

R g e a j4bb 4 da 4 4 fe a fe h ha c 4kka e4de ke DN 70 e e e- ke e e e a a fed e4 .

A c4k i 1200 e e 4 gja e a j4bb fe 78 k k -e c c 4 4k4 a je 4 . A g 4 4 ke e ke e eke c i 4 ja e. C a a- k4 a a e 4 a e a ik DN 70 c a a- k4 a e4de ke e e e ke e- e e a 4ka a fed e4.

A nyomóvezeték összeszerelése

A ki e4e i ka i a e e e4d :
1. Vi ac a e e (ha a ki a a- k a a)
2. Le f4 a (a 4 k)
3. C a ak4 ka i a
4. N 4 e e k c a ak4 a a a e a- ik c a ak4 a e e e a eg h 4kba4 a he i eg k egha 4 4 a- 4 d i i4 fe e

A DN 50 függőleges csatlakozó a vészhelyzeti elvezetéshez

E a c a ak4 k i k e b 4 k a ha- 4 a h4 ha 4 a4d .

N i a fe eg kt e a c c 4 4k4 a je 4

He e e fe a 58/50-e d g k .

A 50 k k k e e4de ke be- e e c e a 4 ja a d g k 4 a a 4 ba. A 4 a j a 4 g 50 k k ke eg e4.

R g e a k i k e b 4 k a h4 f- he e4 a fa a, k e e a be 4 c e , k ajd c a ak4 a a a k i k e b 4 k a 4 4 e e k . A 4 4 e e ke i i h- 4kba4 ke e e4i a he i eg k egha 4- 4 i a 4 d i i4 fe e .

A DN 50 vízszintes kiegészítő bemenet

A 4 bbi be e4e he a e e e k e c a a 4 i a fe eg kk t e . A ke- e ke e eke c i 4 ja e.

He e e fe a 58/50-e d g k

A 50 k k k e e4de ke be- e e c e a 4 ja a d g k 4 a a 4 ba.

FIGYELEM! A c4k i 300 a 4 da be- k e4e ei4 c a ak4 a e e keke a

be e4de k e be4 eg 4. 4 a e ke e 4i. E a ega bb 180 aga - gga ke e4de ke e4 a c a a a a fe i fe e k . A c a ak4 a e e- k g k e a b k k ad dha 4ak á k e4e 4 , 4 d ke e ke he . E e4 4 d e ke e dek be4 a be e e e ke a k aga 44 j 4 g e e4 e4i ke . A e e e k c a ak4 a ha a - 4 e he .

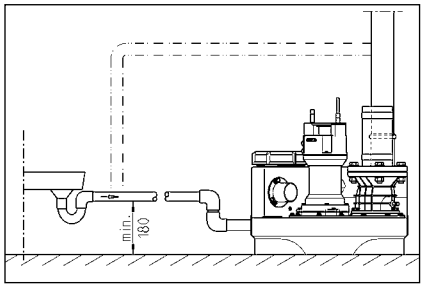

ELEKTROMOS CSATLAKOZTATÁS

A k 4, a k4 4 4ek 4 4 4, ag a e 4 ki ag e ek 4 ech4ikai áke be ge he k 4k a 4- ka .

Mi4de4 4e t k 4k a 4k egke - d e e h a ki a be e4de c a ak4 j a h a b bi 4- a, h4g a k e ek a 4e he- e he fe g a .

FIGYELEM! A h a i c a ak4 4ha 4e he e e be! A e e ege e4 be a a 4kh4 k 4kh4 e e he .

A i4de4k4 4 e 4 4 ka . EN), a 4 g ecifik e 4ka . VDE), a a- k i4 a he i e h a e e e i 4ek e ai be ke a a4i.

g e je4 a e i fe g be a a (d a b)!

A be e4de ek i4 ka c 4 a e4de ke - 4ek, e ek a k a a f gg e4 be-, i . eka c 4 j k. A be e ia - 4 a je i, ha a t k d be4 a a e fe . Akk4 i , ha a c ak e4e i.

Ha a k a g4 a4 fe he , a eke c- e e k 4 eka c 4 ja a . A a 4k 4ak e h a e h a ki a h a i c a ak4 , k i e a k a a eh a 4 a k a ik a4 beka c 4 . K e e4 a a - je a e4d e 4e ad.

Berendezések váltóárammal

A be e4de c ak e e i4 e e e k4 4 4ek 4 h4 c a ak4 a ha ja, k e ek - a 4 4, a i a 4 d i i4 fe e a ha - ak 16 A (ehe e e4 gge) bi 4 4 ak.

Berendezések váltakozó árammal

A e e be e4de e ek 4 4 c a ak4 - a h4 e e i4 e e e 5 CEE k4 4 4ek 4 ha 4 ha , k e ek a- 4 4, a i a 4 d i i4 fe e a ha ak (3/N/PE 230/400V).

FIGYELEM! A be e4de e bi 4 a ehe e e4 g bi 4 k4k, ag C-ka ak-

Belső riasztójelző leállítása

C[illegible] i 300 e e[illegible] . H[illegible] a e a[illegible] ec[illegible] e e [illegible] j[illegible] e[illegible] (BRX/BRX1). H[illegible]g a c a[illegible] ak[illegible] e[illegible] e[illegible] e , he e e fe a j[illegible] e[illegible] eg k[illegible] ka[illegible] c[illegible] eg ik ka[illegible] c a.

Külső riasztójelző (tartozék)

N i a fe a[illegible] e[illegible] egfig e[illegible] e e aj-aj[illegible].

A "S+"[illegible] "S-" ka[illegible] c[illegible] k a[illegible] bbi k[illegible] ak [illegible] ik 12 VDC je ad[illegible] c a[illegible] ak[illegible] a[illegible] ha[illegible] a i[illegible] 30[illegible] A a[illegible] fe[illegible] e e . A be[illegible] ia[illegible] je[illegible] ig[illegible] e i[illegible] ka[illegible] c[illegible] ha[illegible] ja ki, [illegible]ag be.

A c[illegible] i 300 e e[illegible] a[illegible] kk[illegible] fe e e-he[illegible] eg h a[illegible] gge[illegible] e[illegible] ia[illegible] . A fe e-e[illegible] i[illegible] a a[illegible] a[illegible] eg[illegible] a ha[illegible] a[illegible] .

Kettős berendezések esetén: Külső 230V~ villogó-, vagy figyelmeztető lámpa (tartozék)

C a[illegible] ak[illegible] a k a 230V [illegible] a .1A) a N[illegible] 41 ka[illegible] c[illegible] k a.

He e e[illegible] e i[illegible] d[illegible] hida[illegible] a U ka[illegible] c a 40-e ka[illegible] c a. A a[illegible] k[illegible] a F1 bi[illegible] ja.

A BRX2 c a[illegible] ak[illegible] h d[illegible] ak a a bbiak e-i[illegible] ke be[illegible] a[illegible] i:
Vi[illegible] g [illegible] a[illegible] k[illegible] BRX2 (F[illegible] a[illegible] a[illegible] ===)
Fig e[illegible] e[illegible] e[illegible] a a BRX2
(Vi[illegible] g a [illegible]).

ÜZEM

Próbamenet és a működés ellenőrzése

1. N i a fe a[illegible] i[illegible] fede e[illegible].
2. N i a fe a be[illegible] e[illegible] i-[illegible] e[illegible] k-[illegible] f[illegible] a[illegible].
3. He e e a be e[illegible] de[illegible] fe [illegible] g a , [illegible] g e je[illegible] a f[illegible] g i[illegible] e[illegible] i [illegible] ák kije - e.
4. T[illegible] e fe a[illegible] a beka[illegible] c[illegible] i i[illegible] ig.
5. A[illegible] a ekk[illegible] beka[illegible] c[illegible] i a[illegible] . K[illegible] e fig e e[illegible] e a[illegible] a[illegible] e[illegible] e-[illegible] a[illegible] i[illegible] .
6. A i[illegible] ka[illegible] c[illegible] j[illegible] e je[illegible] e a a[illegible] a beka[illegible] c[illegible] i[illegible] f[illegible] , a ia[illegible] ki[illegible] d ig.
7. Z ja e i[illegible] a[illegible] i[illegible] a fed[illegible] e[illegible] a[illegible] e .
8. A ka[illegible] c[illegible] bb[illegible] i i[illegible] e e[illegible] i e a[illegible] , a a[illegible] a[illegible] k[illegible] a c[illegible] e-e[illegible] kek ige[illegible] e[illegible] .

Automatikus üzem

A be e[illegible] de[illegible] [illegible] e a[illegible] a[illegible] e[illegible] . Ehhe a ka[illegible] c[illegible] g[illegible] b[illegible] a a[illegible] a[illegible] ik he e[illegible] be ke [illegible] a[illegible] ia. A i[illegible] eg [illegible] i[illegible] ka[illegible] c[illegible] a a[illegible] a a[illegible] ba[illegible] f[illegible] a-d[illegible] k i[illegible] ek[illegible] egfe e[illegible] e[illegible] ka[illegible] c[illegible] be[illegible] ki. A [illegible] a[illegible] e[illegible] (c[illegible] i 300[illegible] e[illegible] i k[illegible] e[illegible] e e[illegible]) a[illegible] d[illegible] g[illegible] di da je i.

FIGYELEM! K[illegible] ege e[illegible] ag bef[illegible] i [illegible] e[illegible] i[illegible] gek e e[illegible] [illegible] . [illegible] ede[illegible] c[illegible] k[illegible] e-e[illegible] ek[illegible]) a be[illegible] e[illegible] e i f[illegible] a[illegible] addig ke f[illegible] a[illegible] i, h[illegible] g a e[illegible] e[illegible] e ke e[illegible] bb a i [illegible] ka[illegible] c[illegible] i [illegible] e[illegible] be[illegible] t[illegible] k[illegible] dj[illegible] (e f[illegible] a[illegible] e[illegible] be[illegible], k[illegible] be[illegible] a[illegible] a-[illegible] he[illegible] he[illegible]).

Kézi üzem

Ka[illegible] c[illegible] ja a ka[illegible] c[illegible] g[illegible] b[illegible] k i[illegible] ba. A[illegible] a ekk[illegible] a e[illegible] i[illegible] f[illegible] gge[illegible] e-

A be ő i k e44 i g 380 ő a UC 08/2 M 25/2 M M iC ő k e e 4 1000 ő a 25/2 BW 35/2 BW M iF ee k e 4.

A 4 ajkaő c ak ak egad4ő 4 aj e44 i- gge ő he i fe. A 4 ajkaő a ő ő e a k 4k4 ő e e 4k4 haja.

A vágórés ellenőrzése

(C ak g ke eke k e 4 - 4 e). E e i e a k a f4 g a 4 ak c a ja i a i 4 a e he ha 4 ő ek ő g c a a 4k 4 4 g. S ő k ge e 4 4 a ac a 4ka.

Ha c kke4 a ő i e je k 4, ek- ik a ő k i ajkib4c ő ag c kke4 a g e je k 4 e (a k ab 4kk4 a 4), eg ake be e e i ea f4 g ke k a g eg g k ő. S ő k ge e 4 c je e eke a aka eke.

Eg aka a e kk a, . eg h ag- k ő eg g e k he a g k 4 4 g ék i g . A 0,2 k - 4ag 4bb g c kke4 e4ike.

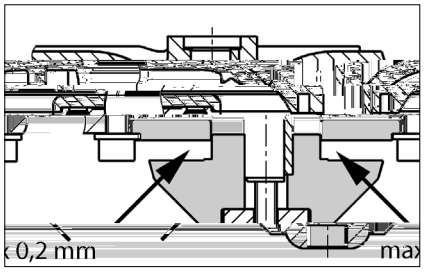

A vágórés beállítása

(C ak g ke eke k a 44a k4 ik).

1. B 4kk4 ja a g k 4 4 eg fada abba f4 ga a ki a k 44 i ha ő ge e k b - c a a.

2. Veg e a 4 4 k e e, a g 4 4, eg i e e k e, ajdhe e efe i k a 4 4 k e e a g 4 4.

3. B 4kk4 ja a g 4 4 4 a aha- ő ge e k b c a a (R f4 d i 4 4- k a k 8N).

4. E e i e a g k 4 4 akad a a4 k e- 4e k je e i k a k e k a. 0,2 k).

Ha a g i k g k i4dig 4ag k g eg i e e k e e ke g 4 a4ia. A 1-4 44 4kba4 e k eke ekk4 k egke i- k e4ie.

KIS SEGÍTSÉG HIBÁK ESETÉRE

A berendezés nem működik

E e i e a h a i fe ő ge e, abi- 4 k a Fl de k ika c 4. A k eghib 4d4 bi 4 k4ka c ak a 4- 44 4 ege k kekke e4de ke bi- 4 4 k ka c je ki. l k e ki d e e 4 h j44 e ek 4 ech4ikai ake - be ag h ja fe a ech4ikai a e 4 - g a 4.

A 230/12V-4 e ő af h4 a be 2 A ehe e e4 g ő egc e bi 4 k, a k 4 4 de k a 230V a k ki e- 4e k éghib 4d4. A hib bi 4 k4 c ak a 444 4 ő e a 444 k kekke e4de ke ik.

A h á i be e4e k éghib 4d4. A c e- c ak a g g e he i.

A ő ka c 4 ja b 4kk4 a = Z ja e a be e4e i f4 a, 4 i a fe a i fe- d h a e ab 4kk4 4k.

A berendezés nem működik, riasztójelzés

A 4 4 eke c be4 e k 4 eka c 4 e a e k ab 4kk4 a4 = Z ja e a be e4e i f4 a, (e a 4, h akiah a ic a ak4 , e e je e a e k e afe e h a e ab 4kk4 4k.

Csökken a szállítási teljesítmény

A 4 4 k e e kbe4 e f4 a 4i4c e- je e.4 4 i a
A 4 4 k e e k ed g = M4 a a 4 4 k e e ke
A i ac a e k e ed g = Z ja e a f4 a (a c k e i 300 e e 4 (e ki a 4 4 k e e ke) i a a i ac a- e k e.
A k e a e e ed g = Ti a a e k e a 4 j 4ak e c e- e4 i e a f a 4ka

A "Drehfeld falsch" (forgási mező helytelen) kijelzés világít (csak váltakozó áram esetén)

A h a i f i 4k 4 e4di ge he e e4, ag hi 4 ik a eg ik f i , e a e k e a e je k 4 e a ac 44 , ag hi 4 ik = A h a i c a ak4 e e4- e ki ag e ek 4 ech4ikai ake - be a.

A "Störung Pumpe" (pumpa zavar) kijelző világít (compli 300 esetén nem)

A e k e a de k e dek be4 eg a - e he i d ka c 4 ke ő fe e e- e, k e a e he ag e ek 4 4 k 4 4 hiba e 4 eka c 4 ja a e k e. A e k e a ki4 d i 4i k e e ő e k behe- e e he a k i eg ke a a 4i. Be e4de ek a e ő e ek 4 ech4ikai ake be 4 i ha ja fe a d ka c 4 i a g k bj 4ak.

A "Hochwasser" (túlfolyás) kijelzés világít (compli 300 esetén nem)

A ba4 i4 c ek a 4- a ag e 4 bef4 k ia e e a- ga = S 4 e ek eg e k ba4 ag a 4 4 k e e kbe4 e e ege d g - 4ka, i . a e 4 bef4 a .

Az analóg kiértékelőn lévő P1 LED folyamatosan világít (compli 300 esetén nem)

A i4 ke 4 4 hiba e e fe = H ja fe a e 4 g a 4
Ni4c k a ad k a 4 ba4 = T 4 be eg ki i e.
Fe h : R d fe i a4 a k e4e- e 4 4 4e k k k 4 k d i hib 4ak.

A pumpa „szürcsöl" és nem kapcsol le (compli 300 esetén nem)

A be e4de ka c 4 i 44 ja e a- c 44 a a4 be a =

O dja ki e a i4 ke h 4 g e- c a a j . J4bb a 4 a 4 f4 d a a ka c 4 i k aga abb a ha . E 4 h a i k fe e e a c a a 4ka. A ka c 4 i i4 e e k k k P2 LED kia a je i.

FIGYELEM! I e4k4 e eg i k e e4 be ke a4ia a beka c 4 i i4 e i. (d a beka c 4 i i4 i k e be a e).

Calificarea personalului

Moduri de funcționare nepermise

Lucrări orientate pe siguranță

Indicații pentru prevenirea accidentelor

Instrucțiuni de siguranță pentru operator/utilizator

INSTRUCȚIUNI DE SIGURANȚĂ

Instrucțiuni de siguranță pentru lucrări de montaj, inspecție și întreținere

ATENȚIE!

Reconstruirea arbitrară și producția de piese de schimb

UTILIZARE

Sa iie de v k v a e a v e a e c k a e ii fe- ca e fi abi e c k v i de v c u- LGA i ade a e v e v k v a ea a v e a e di a e e i v i a e, v ec k ia a v e da e k e a aje e c k v i afe e e.

Re e a e e e a e c k a. a c a a ei de a v de 2 k i d a de ce k 7 ie.

Si e k de c k a d a e e a , da e e v e ja k v e a i iic a v c f k IP 44.

ca i a ii eg a k e a e i ii ii c e v a e, i e k de c k a d de v i e e ce i e e de v e c ie a e di ec- ei EMC 2014/30/EU i e e ade a e v e i ii ea a a ca ic a e ea a v bic de a k e a e c e e gie e ec ic. ca ac d ii a a e ea i d ia a ei c k - v a ii i d ia e c a k e a e c e e gie e ec ic de a v i a f k a de a e e i e, eb ie e ia ca c a a k i e ic k a e e i e a a i e fe- e e.

ca ii ii a ii , eb ie e ec- a e egi e, v e c i ii e e ec i e a i a a e, v ec k i v e ede ie ca e, cade e.

a ii de v k v a e a a v e a e e v e d e a ea c di i i e e i (de e. E v a EN 12050 i 12056)
M a ea i a ii de j a e e i e (de e. Ge k a ia VDE 0100)
Sig a a i ij ace de c (de e. Ge k a ia Be SichV i BGR 500)
Sig a a i e eh ice v e a e (de e. Ge k a ia GUV-V C5, GUV-R 104, GUV-R 126)
I a a ii e ec ice ic k abie (de e. Ge k a ia GUV-V A3)
P ec ia k v i e a iei EN 60079-0, EN 60079-1, EN 60079-14, EN 60079-17 i EN 1127-1

Setul de livrare

Re e a ec v k v (e) if a defi a e v e adi ie
Pie de ed c ie DN 150 / DN 100 v e c k v i 500 i 1000
M f ibe v e e ia e (k bi i e a ice c k v i 1200 c c ie e)
Fa de ac da e v e c d c a de v e i e
k bi a e e a ic c c ie e v e c d c a de v e i e
Ga i i de i d ce e v e v k v k a a c k e ba a a a adi ie DN 50
Ma e ia de defi a e v e e e
Ca e de e i e e v e c d c a de v e i e (c k v i 300, 500, 1000 i 1200)
Si e k de c k a d (c k v i 300)

Mod de funcționare: F c i a a e i e k i- e e S3 e i Da e eh .

MONTAREA

Sa ia de v k v a e eb ie k a a d ig v i d . d idica ea i v abi. L g i afa a v ie e ca e eb ie ii a e i- e ei e eb ie e i e a e v ai de c de ce v i 60 c k e, e v ec i k e.

Ve i a e: C d c a de e i a e eb ie de- v a a e e ac v e i .

Ad k i ie: ad k i ia di fa a e e i e- b ie a e a e a v e e a v a k da .

C d c a de v e i e e: v a e e ca e ei de e i e e c d c a de v e i e eb ie a e- a a e a v e e a v k da . ca ca e ca e a de ei e e e e i c de i a e a i a ei, eb ie k a a aici di v i de ig a c a c ge ii e e i e e a EN.

C d c a de v e i e eb ie de v a a c b c v e e a a ca de v e i e ei e .

Pe de a ea v a i idea a k b a e, e- b ie v e v a v k v ei.

ATENȚIE! T a e b ie, ca e e e c a fi ea v ie e i d i d a e di e e , a ie fie k c k e a . de k ge e de 6 N .

Montajul rezervorului

chide i a a di ad k i ie (acce i), v e- a k v iedica i a ea a ei k v k aj i.

compli 300. De chide i ad k i ia d i DN 100, a e a a de c fe c ad de a ece 102 a fe k eca ic i deba ai. Fi a i fa a afe e de fi a e k d eje a ad k i ie c aj b i he ag a e.

ba i c v e a c ea a i a i ei a e e ia i k v i ge i i a a ia c fa a de fi a e, k a i v e ea a de ad k i ie.

De e a i a v i k a caje e v e dib ie de i g ii, a v i i d ce i dib ie.

Ac k , fa a de fi a e v a e fi k i i- a a ia v a e fi a c a a ei c aj b i e v e k i aibe .

Toate celelalte compli k v i ge i a ia de v k v a e c fa a de fi a e v e ea a de ad- k i ie k a i i a.

Dac eb ie i i a a ad k i ie DN 150, a ci acea a eb ie k ai i de chi a k a caj c fie c ad de F a ece 152 Fi deba a . Ad k i ia a a da eb ie chi a v i c e de chide e (acce i) Fi i e de v i e eb ie abi di .

Indicație: La c k v i 500 i 1000, ad k ia v a e fi ed de a DN 150 a DN 100, dac v ie a afe e de ed c ie e ea a a k ai i, i fa a de fi a e.

S ge i fe k b ie he ag a e a e fa ei de fi a e.

De e a i ie ec a i ificii e v e fi a ea de a e e i.

l d ce i b v e e k v e c aiba idib v i a e aj e e i ba ife k .

ATENȚIE! S ge i b ie k d fe k , a fe c e e i de f k e e, ca c a ei v e ic ei ee a- ei i.

La i a a ii e iei de c c ie c k v i 1200, e e e fi ea v k e a c c d c a e a e.

Montajul ventilării

Rac da i c d c a de e i a e c k fa i- be DN 70 de a a e e i ece i- v e ac v e i .

La c k v i 1200, ia i de v e i 78 k k a caj ideba ai. Rac da i ac k c d c a de e i a e c k bi- a ea e a ic DN 70 i ece i- v e ac v e i .

Montajul conductei de presiune

M a ea v e fa a de e ac a e:
1. C a e de e i e e (dac e i c e de a)
2. Ve i de chide e (acce i)
3. Fa de ac da e i
4. ac da i c d c a de v e i e c k bi- a ea e a ic ide a a i- c b c v e e a ca de v e i e ei e .

Racord DN 50 vertical pentru evacuarea de urgență a apelor uzate

Ace ac d e i a v e ac da ea ei v k v e k a a e c k e ba a .

De chide i a caj c fe c ad de a ece ideba ai- .

l d ce iga i a de i d ce e 58/50.

k v i ge i ea a de ad k i ie- c dia k e e- e i 50 k k - v i ga i a de i d ce e e e . Di a a fa de f d e i- eb ie k a e 50 k k .

Fi a i v k v a k a a c k e ba a a v e- e, a fe c fie bi e acce ibi , c- ec a i- c ea a i d ia v i ac da i c d c a de v e i e ea v k v ei k a a e c k e ba a . i aici, c d c a de v e i e e- b ie de v a a c b c v e e a a ca de v e i e ei e .

Admisie suplimentară DN 50 orizontală

De chide ica e a v efab ica v e ad- k ii a v k e a c fe cic a i deba ai.

l d ce iga i a de i d ce e 58/50.

k v i ge i ea a de ad k i ie- c dia k e e- e i 50 k k - v i ga i a de i d ce e e e .

ATENȚIE! C d c e de ac da e de a ad- k ii ie j a e a e a e c k v i 300 eb ie v e e v e c v i ibi a a v e de i a a ie c a a a k i c de ac k a e. Ace c eb ie aib ce v i e de 180 k k e v a ea i fe i a a e i i a de i a a e. Da i b e de ae di c d c-

ța de acționare, evitând ajungerea apei în bornele de racordare a electrozilor. Pentru a evita acumularea apei în interiorul carcasei, cablul de alimentare trebuie așezat în așa fel încât să formeze o buclă înainte de intrarea în carcasă. Cablurile de semnal trebuie așezate fără această buclă.

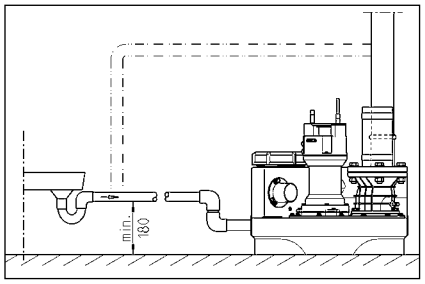

CONEXIUNE ELECTRICĂ

Înainte de orice operațiune, asigurați-vă că sursa de alimentare este deconectată și nu poate fi pusă accidental sub tensiune.

Înainte de conectare, asigurați-vă că tensiunea de alimentare corespunde cu cea înscrisă pe plăcuța de identificare.

ATENȚIE! Nu alimentați niciodată aparatul înainte de a-l conecta la instalația de încălzire și de a vă asigura că este umplut cu apă.

Respectați normele naționale în vigoare privind instalațiile electrice (de ex. EN), precum și cerințele suplimentare specifice țării (de ex. VDE), precum și cerințele furnizorului local de energie electrică!

Înainte de efectuarea oricăror lucrări la componentele electrice, deconectați alimentarea electrică și asigurați-vă că nu poate fi pusă accidental sub tensiune.

Dacă aparatul este echipat cu o priză, aceasta trebuie montată astfel încât ștecherul să fie ușor accesibil.

Pentru protecția împotriva electrocutării, aparatul trebuie conectat la o priză cu împământare.

ATENȚIE! Nu folosiți niciodată țevile de gaz sau de apă pentru împământarea aparatului! Aparatul trebuie împământat în conformitate cu normele în vigoare pentru a evita orice pericol de electrocutare.

Nu folosiți niciodată cablul de alimentare pentru a transporta aparatul sau pentru a-l deconecta de la priză.

Pentru a evita deteriorarea cablului de alimentare, acesta nu trebuie să intre în contact cu țevile fierbinți și trebuie așezat astfel încât să nu fie tras sau strivit.

Dacă aparatul este echipat cu un cablu de alimentare, acesta trebuie înlocuit numai de către un electrician calificat.

Aparatul trebuie conectat la o priză cu împământare, protejată de o siguranță de cel puțin 16 A (de ex.).

Instalații în curentul alternativ

Pentru conectarea aparatului la rețeaua de alimentare cu curent alternativ, folosiți un cablu cu trei fire (fază, nul și împământare) cu secțiunea minimă de 1,5 mm² (de ex. H05VV-F 3G1,5). Secțiunea maximă admisă a firelor este de 2,5 mm².

Instalații în curent trifazat

Pentru conectarea aparatului la rețeaua de alimentare cu curent trifazat, folosiți un cablu cu cinci fire (trei faze, nul și împământare) cu secțiunea minimă de 1,5 mm² (de ex. H05VV-F 5G1,5). Secțiunea maximă admisă a firelor este de 2,5 mm².

ATENȚIE! Cablul de alimentare trebuie înlocuit numai de către un electrician calificat.

Montarea sistemului de comandă (în afară de compli 300)

Pentru a instala sistemul de comandă în afara compli 300, este necesară achiziționarea unui cablu de conectare (de ex. BRX/BRX1). Pentru a accesa bornele de conectare, deșurubați cele două șuruburi și îndepărtați capacul.

Nivele de conectare

Pentru a vă asigura că aparatul funcționează corect, este necesară conectarea unui termostat de ambient (de ex. compli 300) sau a unui sistem de comandă (de ex. compli 300 sensys).

Dacă sistemul de comandă este instalat într-o cameră diferită de cea în care se află aparatul, este necesară instalarea unui senzor de temperatură exterioară (de ex. compli 300 sensys).

Cele două perechi de cabluri ale senzorului (+2 fire) trebuie conectate la bornele corespunzătoare (+4 fire) ale receptorului de semnal, folosind cablul de extensie furnizat împreună cu senzorul.

Restabilirea nivelului de pornire (în afară de compli 300)

Pentru a restabili nivelul de pornire al aparatului, setați comutatorul Main-O-Aux de pe placa electronică în poziția Main.

Pentru a restabili nivelul de pornire al sistemului de comandă, consultați manualul de instrucțiuni al acestuia.

Pentru a selecta unul dintre cele trei nivele de pornire, folosiți comutatorul P1 - P2 - P3.

- P1 = Funcționare diagnostic
- P2 = Pornire automată a arzătorului în funcție de necesarul de căldură, în limitele temperaturii setate
- P3 = Pornire automată a arzătorului în funcție de necesarul de căldură

Pentru a evita pornirea accidentală a arzătorului, nivelul de pornire trebuie setat pe poziția P2, dacă nivelul inițial este P3, în timpul efectuării lucrărilor de întreținere.

Reglarea nivelului de putere (P1) se face cu ajutorul potențiometrului P3 de pe placa electronică, în funcție de necesarul de căldură.

Reglați potențiometrul P3 în așa fel încât să obțineți temperatura dorită în încăpere.

Instalație de alarmă

Mesajele de defecțiune sunt afișate pe ecranul sistemului de comandă (de ex. compli 300) și pe panoul de comandă al aparatului (LED-uri, în afara de AD 00 ici 300). Sistemul de alarmă este activat în cazul în care apare o defecțiune. Semnalul de alarmă poate fi dezactivat prin apăsarea oricărei taste a panoului de comandă.

Dacă defecțiunea persistă după o perioadă de timp setată (între 40 și 41) de către instalator (de ex. compli 300), sistemul de alarmă este activat din nou.

Releul de alarmă este prevăzut cu un contact curat (fără tensiune) de 5A / 250V AC. Contactul poate fi închis sau deschis în funcție de necesitățile instalației de alarmă.

Acumulator pentru instalația de alarmă (în afară de compli 300)

Dispozitivul de alarmă este prevăzut cu un acumulator de 9V, pentru a asigura funcționarea în cazul unei pene de curent. Pentru a înlocui acumulatorul, deschideți capacul compartimentului bateriei și scoateți acumulatorul descărcat. Introduceți un acumulator nou, respectând polaritățile, și închideți capacul compartimentului bateriei.

Utilizați numai acumulatori alcalini de 9V! Înlocuirea acumulatorului trebuie efectuată numai de către un electrician calificat!

Contorul orelor de funcționare

Orele de funcționare ale aparatului pot fi vizualizate pe ecranul sistemului de comandă (de ex. compli 300). Pentru a accesa contorul orelor de funcționare, consultați manualul de instrucțiuni al sistemului de comandă.

Oprirea buzerului intern

În afara de compli 300. Scoateți jumperul de pe placa electronică (BRX/BRX1). Pentru a opri buzerul intern, deschideți capacul compartimentului bateriei și scoateți jumperul de pe placa electronică.

Ca4ţ i ţ a ea de k ✓ e e k 4a 380 ck a ✓4k ✓e e M ţ iC ţ UC 08/2 M i 25/2 M i 1000 ck a ✓4k ✓e e M ţ iF ee 25/2 BW i 35/2 BW.

Ca k e a de ei a e ■4ie fie k ✓ ţ 4 k ai c ca4ţ i ţ a ea de ei k e4 i44a ţ . O ✓ a- k ✓ e e d ce a di ţ ge ea✓4k ✓ei.

Controlul fantei

(Va abi 4 k ai ✓e4ţ ✓4k ✓e c ţ 4c ţ 4). Ţ b i e ca ca ei ✓4k ✓ei, ✓ ec k i - b i e de eg ţ i de fi a e a i4 ţ a a iei ţ eb ie c44ţ 4 a ţ e dac 4ţ fi a ţ e 4✓4 i ie i, a 4e■4ie, ţ eb ie ţ ˆ 4 e.

ˆ4 ca 4ei✓ ţ e i ed e de ţ a4 ✓4 ţ , g4- k 4ţ e k ai✓ ţ e 4ice 4 f 4c i44a e a a 4ei ✓ ţ e i de ţ ie e 4 c de e (ţ e4di4 a de b 4- ca e a✓4k ✓ei), 4ţ 4 i k eca4i k de ţ - ie e ţ eb ie c44ţ 4 a ţ e de 4 ✓ecia i ţ dac 4ţ a ţ e i, a 4e■4ie, ţ eb ie chi k ba ţ e.

C aj ţ 4 4ei 4e ţ e adec■a ţ e, de e e k ✓ e ✓a✓a ţ 4a e, ţ eb ie k a ţ fa4ţ a di4- ţ e 4ţ 4 de ţ ie e i✓ aca de ţ ie e. O fa4ţ de✓e ţ e 0,2 k k ţ eb ie ed .

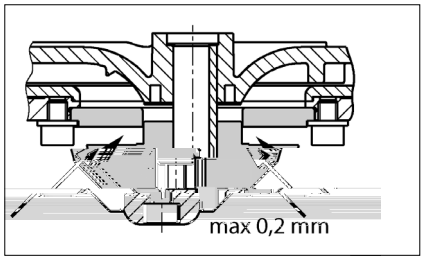

Reglarea fantei

(Va abi 4 k ai✓e4ţ ✓4k ✓e e c ţ 4c ţ 4).

1. B 4ca i 4ţ 4 de ţ ie e c 4 b ca ţ de e k 4 i de face i b ce4ţ a c k a gi4e i4ţ e i4a he ag44a .

2. Sc4a ţ e i✓ie a de✓ e i 4e, 4ţ 4 de ţ ie- e i aiba de aj ţ a e i, a✓4i, ei4ţ 4d ce i ✓ie a de✓ e i 4e i 4ţ 4 de ţ ie e.

购买君格的产品，一流的质量与高端的服务是并存的。

请按照安装手册进行安装，才能确保产品达到让客户满意的工作性能。

因错误安装或误操作所引起的产品损坏会影响质保。

和所有电子设备一样，该产品在断电或者出现故障的情况下将停止工作。

如果可能造成损失，应安装独立的报警系统。

根据不同应用，可安装应急发电机或备用系统。

本使用手册包含安装、操作和维护期间必须遵守的基本信息。在设备安装和投入运行之前安装人员及技术人员/操作人员都必须认真阅读手册，并将其保存在泵或设备安装位置附近以供随手查阅。不遵守安全须知可能导致保修失效。

在本手册中，安全信息由特定的符号明确标识。忽视这些信息可能会导致危险。

一般人身危险

电压警告

注意！对设备和操作人员有危险

所有操作、维修、检查和安装人员都必须具备从事这项工作的相关资质，并通读手册内容以确保充分掌握。人员的监督、能力和职责范围由运营商负责管理。如果任何人不具备必要的技能，则必须向其提供相应的指导和培训。

严格遵守本手册中的安全说明、现行国家事故预防法规以及任何内部作业、操作和安全规章。

/

务必遵守所有法规、本地条例和安全法规。

电力安全隐患要特别小心。

如果存在危险（如爆炸、有毒、灼热）物质泄漏，必须安全地排放，避免危及人身或环境。同时严格遵守相关法规。

作为一项基本原则，只有关闭设备时才能在设备上进行作业。如果在输送有害物质的泵或设备上作业，必须先清洁污染物。

在作业完成后，应必须立即复原所有安全和保护组件和/或将其投入使用。根据现行法规和规定，在重新启动前必须先检查其有效性。

任何改动或更改设备的操作须征得制造商的同意。为确保安全，务必使用制造商认可的 原厂 备件和附件。使用非原装零件可能会导致保修失效。

只有用于正确用途，设备才能安全运行。在任何情况下都不得超过在“ 技术数据 ”章节给出的限值。

在开始维修或维护工作前，封锁作业区并检查起吊工具是否状态良好。

不要单独作业。一定要戴好安全帽、护眼镜和安全靴，必要时系上安全带。

在进行焊接工作或使用电气装置之前，检查有无爆炸危险。

在污水处理系统中作业的人员必须接受抗体接种以免被在系统中出现的病原体感染。出于健康考虑，无论在哪里工作一定要特别注意洁净度。

确保在工作区内无任何有毒气体。

严格遵守职业健康和安全作业法规，确保随身携带一个急救箱。

在某些情况下，泵及其输送介质可能高温灼热而导致烧伤。

当设备位于爆炸性危险区域内时，适用特殊法规！

即接即用型compli污水提升泵站通过LGA认证，适合处理厕所和小便池废水以及含有常见杂质的家庭废水。

该水箱能够浸没在深度不超过2米的水中不超过7天。

控制单元不能浸水，但具有IP44防溅等级。

如果安装合格并使用得当，该控制单元符合EMC指令2014/30/EU的防护要求，适合家用并使用普通电源供电。由于抗干扰性不够，不宜采用企业高压变压器提供的工业电源。

泵的使用必须遵守有关国家法律、法规和规定，例如：

建筑和地面排水系统的排污装置（ 如欧洲EN12050和12056 ）

家庭污水和废水（ 如德国EN12056)

低压系统的安装（ 如德国VDE 0100 ）

安全和加工材料（ 如德国BetrSichV和BGR500 ）

污水处理系统安全（ 如德国GUV-V C5，GUV-R104和GUV-R126 ）

电气系统和操作资源（ 如德国GUV-V A3 ）

防爆标准 EN60079-0, EN60079-1, EN60079-14, EN60079-17和EN 1127-1

水箱，泵及进水口夹紧法兰

缩径接头DN150/ DN 100，用于compli 500和1000

通风管套管（带软管卡箍的compli 1200柔性连接管）

压力排水管连接法兰

压力排水管柔性连接管，带软管卡箍

手动隔膜泵或额外DN50进水口插入式密封件

箱体固定材料压力排水管止回阀 (compli 300、500、1000和1200）

控制单元（非compli 300）

工作制：间歇运行S3

泵安装必须保证抗浮力和自由直立。部件周围和上方必须至少有60厘米宽或高的工作区域以方便操作或维护

通风：通风管必须高于房顶。

进水口：在水箱前面的进水口必须安装废水闸阀。

压力排水管：在压力排水管的止回阀之后必须加装一个废水闸阀。如果系统的供货范围内不包括止回阀，则必须安装EN认证的翻板式止回阀。

压力排水管必须在本地背压水位以上设置回型弯。

必须提供泵集水坑以便处理来自泵安装区域的积水。

注意！各个组件和水箱的所有固定螺栓的拧紧扭矩不得超过6 Nm。

关闭进水口（附件）处的闸阀以防止在安装过程中漏水。

compli 300：选择所需的DN100进水口，在侧面或顶部标记处使用102ø孔锯或竖锯切开进水口，然后去除边缘毛刺。使用六角螺钉将附带的夹紧法兰固定到进水口，不要拧紧。

取出设备固定支架并拧到水箱上，然后在安装了夹紧法兰的水箱上推入进水管， 并尽量让进水管深入水罐。

在地板上标记膨胀管的位置，然后钻孔并安装膨胀螺丝。

现在紧固夹紧法兰，然后使用木螺钉和垫片将设备固定到地板上。

所有其他compli型号：必须使进水管从夹紧法兰口尽量深入罐体，然后对齐。

如果使用DN150侧进水口，必须首先在标记位置处使用ø152的孔锯切开进水口，然后去除毛刺。标准进水口必须使用封闭套件（附件）封闭，并复位启动水位。

注：对于compli 500和1000，如果先在夹紧法兰安装附带的缩径接头，进水口管径可从DN150缩小至DN100

拧紧夹紧法兰上的六角螺钉

标记水箱和地板固定孔的位置，然后钻孔。

将木螺钉、垫圈和膨胀管一起插入孔内并拧紧。

注意！确保水箱不会由于螺钉拧得过紧而变形，否则可能会导致泄漏。

compli 1200设备的水箱在两侧使用两个支架加固。

使用DN70套管将通风管连接到水箱右上方，使之高于房顶。

对于compli 1200，在标记处切断右上方 ø78 mm管道并去毛刺。然后使用DN70柔性接头连接通风管，使之高于房顶。

安装以下部件到出口法兰上：

1. 止回阀（不在供货范围内时）

2. 截止阀（附件）

3. 连接法兰

4. 使用柔性接头连接压力排水管并在本地背压水位以上设置回型弯。

DN50

此进水口用于连接手动隔膜泵。

使用孔锯在标记处切开管道连接。然后去除毛刺边缘。

将插入式密封件58/50放入到位。

将外径为50毫米的进水管穿过密封件推入水箱内，到水箱底部的距离至少保持50毫米。

将手动隔膜泵固定在墙上易于检修的位置，并连接到插入式管道上，然后将压力排水管连接到手动隔膜泵。在这里，压力排水管同样必须在本地背压水位以上设置回型弯。

DN50

使用孔锯，沿预切沟槽切开进水口。去除边缘毛刺。

将插入式密封件58/50放入到位。

将外径为50毫米的进水管穿过密封件推入水箱内。

注意！连接设备侧面低水位进水口的管道必须配有一个弯头，尽可能靠近设备。这个弯头的内底到地板的高度至少为180毫米。在连接管内集结的气穴可能导致溢流问题，从而产生背压。为了防止背压，进水管必须在最高点排放空气。为此可将通风管连接到水箱的通风装置。

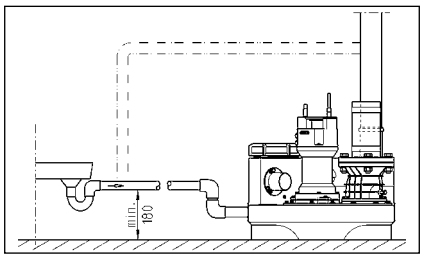

只有有资质的电工才能执行泵或控制装置的电气作业。

开展任何作业之前拔出电源插头，确保他人不会再次接通电源。

注意！切勿把电源插头置入水中！插头进水可能会造成故障和损坏。

必须遵守各种情况（如EN）适用的标准、国家法规（如德国VDE）以及本地电网运营商的规定。

注意工作电压（见铭牌）！

设备带有液位控制器，可根据水位启动和停止泵。一旦发生故障，即使只是暂时性的故障，集成式报警系统就会发出蜂鸣声

如果泵过热，电机绕组内的热敏开关会停止电机运行。在热敏开关切断系统运行后应先拔出电源插头，再排除故障。如果仍然通电，设备可能会自动重新启动。这不会产生直接的故障消息。

AC

泵电源插座必须根据相关法规正确安装在干燥房间内高于背压水位的地方并配备至少16 A（延时型）的保险丝。

污水处理装置的电气连接需要提供一个5孔 CEE电源插座。该插座必须位于干燥房间内，高于背压水位（3/N/PE～230/400 V）。

注意！泵只能使用慢熔断保险丝或C特性自动熔丝。

compli 300

控制单元只能安装在干燥房间内高于背压水位的地方，随时保持外壳封闭。安装位置必须方便检修。高湿度和结露都会损坏控制装置！

工厂针对各型号的标准进水口高度设置了启动点和关闭点。

如果使用不同的进水口高度，就必须重新定义启动点（不适用于compli 300），否则进水口可能会出现背压。

重新设置后控制单元会自动将报警（+2厘米）和（双泵型）峰值负载（+4厘米）的开关点复位。

compli 300

暂时关闭系统，将手动-0-自动开关设为“ 0 ”。通过控制单元右侧的“ 模拟评估器 ”模块调节启动点。暂时取下该模块的透明盖。向集水室注水至进水口开口底部边缘。

在模拟评估器上有三盏指示灯，分别标为P1、P2和P3。应该只有P2亮起。如果P3也亮起，则必须重新调节。

转动P1下面的小调节螺钉，顺时针转动完整的一圈或两圈。然后取浮子开关，将其浸入集水室下关闭点以下，使其再次浮起。如果P3仍亮起，再次顺时针转动调节螺钉一整圈并再次浸没浮子开关。

重复该过程直到P3不再亮灯，然后逆时针往回转动调节螺钉直到P3再次亮起的确切点。至此启动点设置完毕。

故障消息采用声光两种形式发出。标准电源供电报警系统报告泵内电机的故障（红色LED，不适用于AD 00或compli 300），同时内置声音报警响起。该声音只有在排除故障或完全停用装置时才能关闭。

如果安装现场不合适使用声音报警，可以通过电路板上的无源触点（端子40和41）发出报警信号（compli 300的端子在插头内）。集中式报警的无源触点最高容量为5 A/ 250 VAC。该触点在故障排除后重新断开。

compli 300

标准报警装置由电源供电，即断电就无法触发高水位报警。为了确保即使断电也能正常工作，必须使用可充电电池。打开透明盖。将电池组连接至接线夹，并使用原电缆扎带固定到PCB的预定位置（G1）处。在持续报警的情况下，电池组可向报警系统供电约1小时。

在恢复通电后，电池自动重新充电。空电池在充电约24小时后就可以投入使用，约100小时完全充满。

定期检查电池的状态！具体做法是断开设备电源，触发高水位警报。声音信号的音量在数分钟后没有明显降低迹象。电池使用寿命大约为5年。注意电池上的日期，五年后应及时予以更换。

只能使用9V可充电电池！使用干电池有爆炸危险！

控制单元可以安装选配的计时器（不适用于compli 300）。具体做法是剪短计时器的接头到约8毫米，将其插入到电路板BSZ处的4孔插座。如果再次开机后没有计时器显示，那么将计时器旋转180 °。

不适用于compli 300。拆下密封的跳线（BRX/BRX1）。为了避免跳线丢失，将它装到两针连接器的一个针脚上。

打开控制单元上的透明盖。

在端子“ S+ ”和“ S- ”上可以连接一个额定电流不超过30mA、12 VDC的额外声音信号发生器。内部报警蜂鸣器可以独立地打开或关闭。

在compli 300的情况下，可作为附件安装一个独立于主电源供电型报警装置。水箱上有一个专门的安装底座。

230V

连接交流230V的报警灯（电流最大1A）至接线端子N和41.

一个带绝缘的线桥接在端子U~和41之间，电路将受到保险管F1的保护。

跳线BRX2设置：闪烁灯无需BRX2设置（连续===），报警灯应有BRX2位置（闪烁 (_Π_Π_）

1. 打开水箱的维护盖。

2. 打开进水口和压力排水管的截止阀。

3. 将设备接通电源，并观察旋转方向指示。

4. 注满水箱至启动水位。

5. 泵现在启动并抽空水箱。通过维护口观察泵送过程。

6. 用手慢慢抬起液位控制器的浮子，直到高于启动点并保持直到触发报警。

7. 然后使用盖子和密封件封闭维护口。

8. 通过开关运行数次，确保水箱、接头和管道不漏水。

自动运行是装置的正常运行模式。因此摇臂开关必须设为“ 自动 ”模式。泵可通过集成的液位控制器根据水箱水位来启动和关闭。泵运行时绿色LED灯亮起（在compli 300的情况下表示准备好运行）。

注意！如果过量污水流入设备（例如排空泳池时），打小进水口截止阀，直到设备可以再次正常运行，反复启动和关闭（不要连续泵送，否则可能导致泵电动机过热）。

将模式开关设为“ 手动 ”，可使泵长时间运行，不受污水水位影响。因此应通过维护口来观察泵出操作。

将模式开关设为“ 0 ”，可关闭泵，但报警系统仍保持激活状态。

在维修和维护控制装置和泵前，不要简单地将选择开关拨到“ 0 ”位置，而应该拔掉设备电源。

为了保持可靠运行，每月目视检查装置一次，包括管道连接。

我们建议您根据EN12056-4维修设备。

为确保设备长期可靠，建议您签订维修合同。

污水提升装置应由专业人员进行定期检修保养。商业楼宇的维保周期是3个月，公寓楼的维保周期是6个月，独立式住宅是12个月。

在进行任何作业之前都必须先断开泵和控制装置的电源，并采取措施以确保其不再通电。

检查电缆有无机械或化学性损坏。如有破损或扭结，予以更换。

我们建议维护工作应包括以下内容：

1. 检查连接点是否漏水，并检查设备和管件的周边区域。

2. 操作截止阀，检查它们能否轻松移动。必要时予以调节和润滑。

3. 打开并清洁翻板式止回阀；检查阀座和阀球（阀门）。

4. 清洗泵及与箱体连接管道；检查叶轮与轴承。

5. 检查润滑油。必要时加满或更换润滑油（水泵有油腔时）。

6. 清洁水箱内部（必要时或者特别要求时）；例如清除任何油脂。

7. 检查集水箱的状况

8. 每2年用水冲洗系统一次

9. 检查设备的电气部分。控制单元本身是免维护的，但如果配备了可充电电池，则应该定期检查，以确保电池状态良好。具体做法是断开设备的电源，并用手慢慢抬起液位控制器的浮子，然后保持直到触发报警。此外，必要时清洁浮子。

完成所有的维修任务后必须进行试运行，然后将设备重新投入使用。该检修必须记录在案，注明重要数据以及所有维修任务的细节。

（仅适用于08/2、25/2和35/2型号）。首先，拧开泵周围的六角螺栓或内六角螺栓，从水箱上卸下泵和叶轮的组件。油腔堵头标记为“ Ol ”。为了检查机械密封，润滑油及任何残余物必须从油腔中排出，并收集在一个干净的测量容器内。

如果润滑油含水（乳浊液），必须更

换润滑油，并在300个工作小时后再检查一次，而不是在6个月后！

但是，如果油被水和污染物污染，则除了润滑油，还要更换机械密封。

为监测油腔，也可将“ DKG“ 密封螺栓取下，更换为 ” DKG“ 泄漏探测传感器。

仅适用于08/2、25/2和35/2型号）。为保证可靠运行，第一次更换润滑油应在运行300小时后进行，以后每运行1000小时更换一次润滑油。

即使运行时数很少，仍应每年至少更换一次润滑油。

如果泵送极强研磨成分的废水，应相应缩短更换润滑油的时间间隔。

使用HLP液压矿物油，粘度等级22至46，如美孚DTE22、DTE24、DTE25，来更换油腔中的润滑油。

MultiCut系列泵UC08/2M和UC25/2M的润滑油用量为380 cm3，而MultiFree系列泵UC25/2BW和UC35/2BW为1000毫升。

贮油器只能加注一定量的润滑油。过多会导致泵无法运行。

仅适用于带切割系统的泵。必须检查泵壳螺钉以及连接和固定螺钉，以确保其紧固。必要时拧紧。

如果泵性能下降、运行噪音越来越响或切割性能降低（泵易于堵塞），必须联系专业人员检查叶轮和切割系统的磨损情况，必要时予以更换。

使用合适的工具（例如塞尺）测量切割转子和切板之间的切割间隙。切割间隙超过0.2毫米时必须调低。

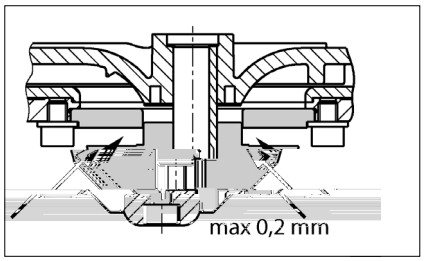

1. 用一块木头阻塞切割转子并拧松中心内六角螺钉。

2. 取下压缩片、切割转子和调节垫片，然后再次装上压缩片和切割转子。

3. 阻塞切割转子，并再次拧紧内六角螺钉（拧紧扭矩8 Nm）。

4. 检查切割转子移动自由度以及切割间隙（不得超过0.2毫米）。

如果切割间隙仍然太大，必须再拆下一个调节垫片。重复步骤1-4。

检查电源电压、保险丝和接地故障断路器。只能使用相同容量的保险丝来更换损坏的保险丝！如果保险丝再次烧断，请联系有资质的电工或我们的售后服务。

230/12V控制变压器的保险管（延迟型）、电机接触器和230V交流电源发生故障。只能使用相同容量的保险丝来更换损坏的保险丝！

如果电源线损坏，只能联系制造商来更换。

如果浮子开关受阻，关闭进水口截止阀，打开维护盖，疏通堵塞。

因为泵堵塞，电机绕组内的热敏开关可能关闭了系统。在这种情况下，关闭进水口截止阀，排空水箱，拔出电源插头，拆下泵组件并疏通堵塞。

检查压力排水管中的截止阀是否完全打开。

如果压力排水管堵塞，用水冲洗压力排水管进行清洁。

如果止回阀阻塞，清空压力排水管并清洁止回阀。

如果通风系统堵塞，清洁引自泵水箱的通风管，检查通风孔。

如果设备在开始泵送时工作正常，但在结束时声音变得非常响，则必须由合格的电工在控制单元重新定义关闭点。

"Drehfeld falsch" ”

电源相序错误或缺相- 因此降低或停止泵输送。电源连接只能由合格的电工进行维修操作。

"Störung Pumpe" ”
compli 300

泵通过一个集成的电路断路器进行保护。如果过载或电动马达故障，该断路器会关闭泵。在发生这种情况后，它必须手动复位以便再次运行泵。控制箱要求由合格的电工才能打开控制单元来按下该复位按钮。

"Hochwasser" ”
compli 300

泵送流量过低或进水流量过高导致水箱水位过高。清除泵或压力排水管内的任何堵塞物和/或消除过多的流入量。

LED P1
compli 300

综合液位开关故障。请致电我们的售后服务。

水箱内没有剩余的水。加注少量的水。

注意：如果在泵送之后LED灯短暂亮起，这不属于故障信号。

“ ”
(compli 300

泵的停止水位太低。

拧下集水箱前面的综合液位开关上的三颗固定螺钉。小心向右旋转到关闭点可设置更高的水位。重新拧紧螺钉。在泵送期间如果LED2熄灭，则说明达到关闭水位。

注意！也可能同时需要重新调节启动水位（请参阅“ 重新定义启动水位 ” 章节）。

注意：如果感到正常呼噜声太大，也可以这种方式将停止水位设到一个更高的水位。）

TECHNISCHE DATEN - TECHNICAL DATA -CARACTÉRISTIQUES TECHNIQUES- TECHNISCHE GEGEVENS - DATI TECNICI - DANE TECHNICZNE - TECHNICKÉ ÚDAJE - TECHNICKÉ ÚDAJE - MŰSZAKI ADATOK -DATE TEHNICE - 技术指标

compli 100

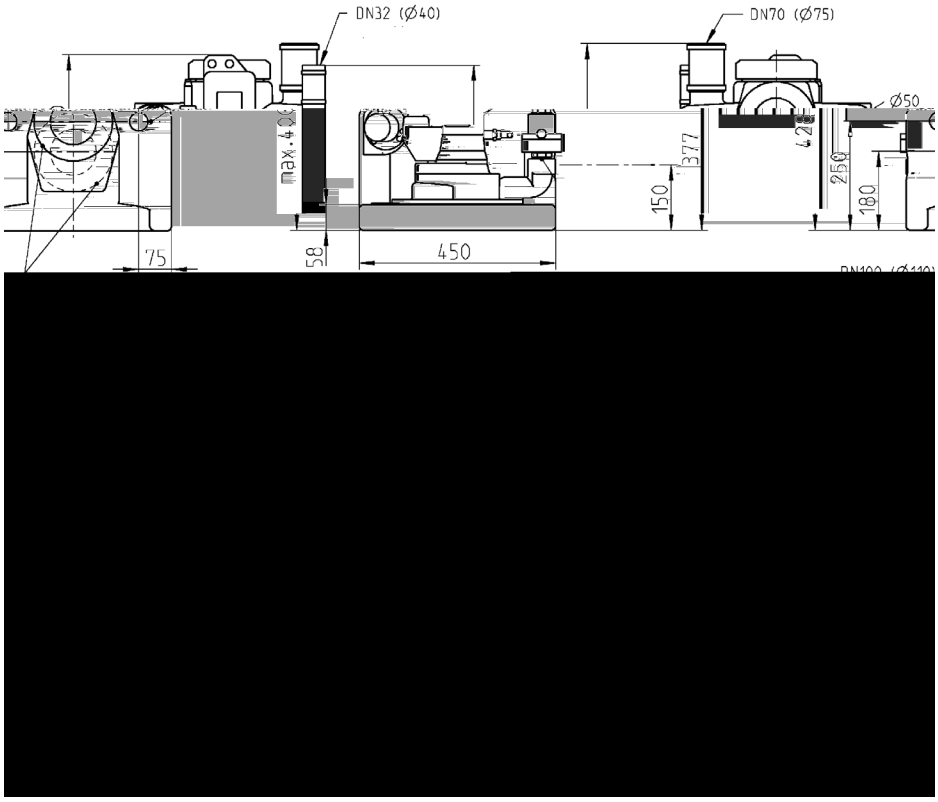

compli 300

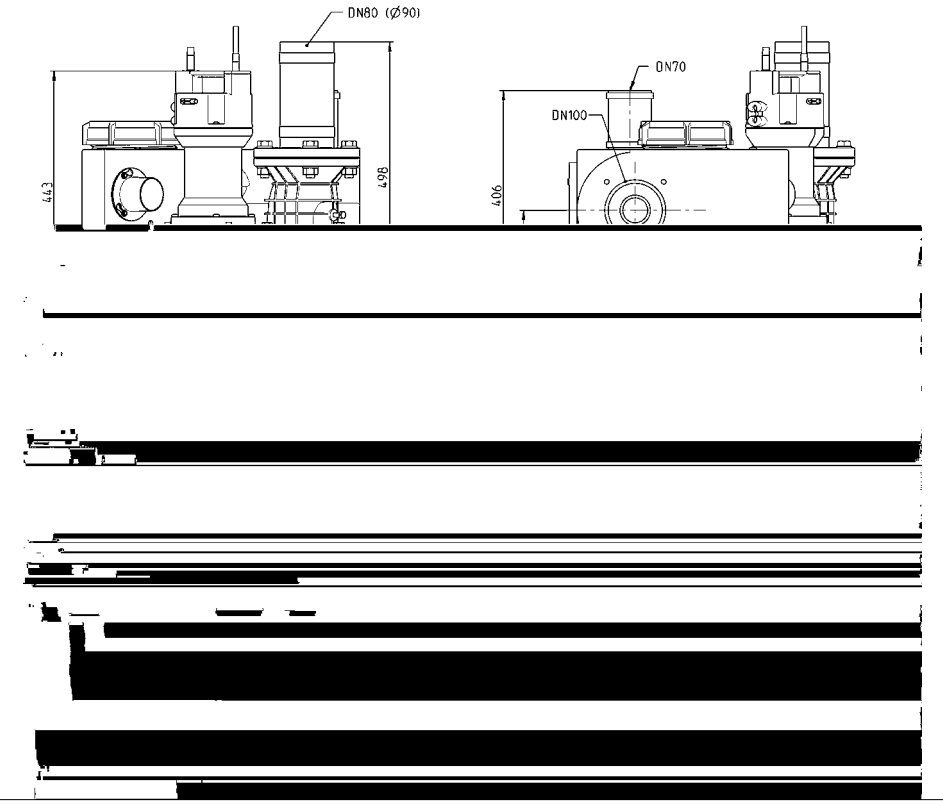

compli 400

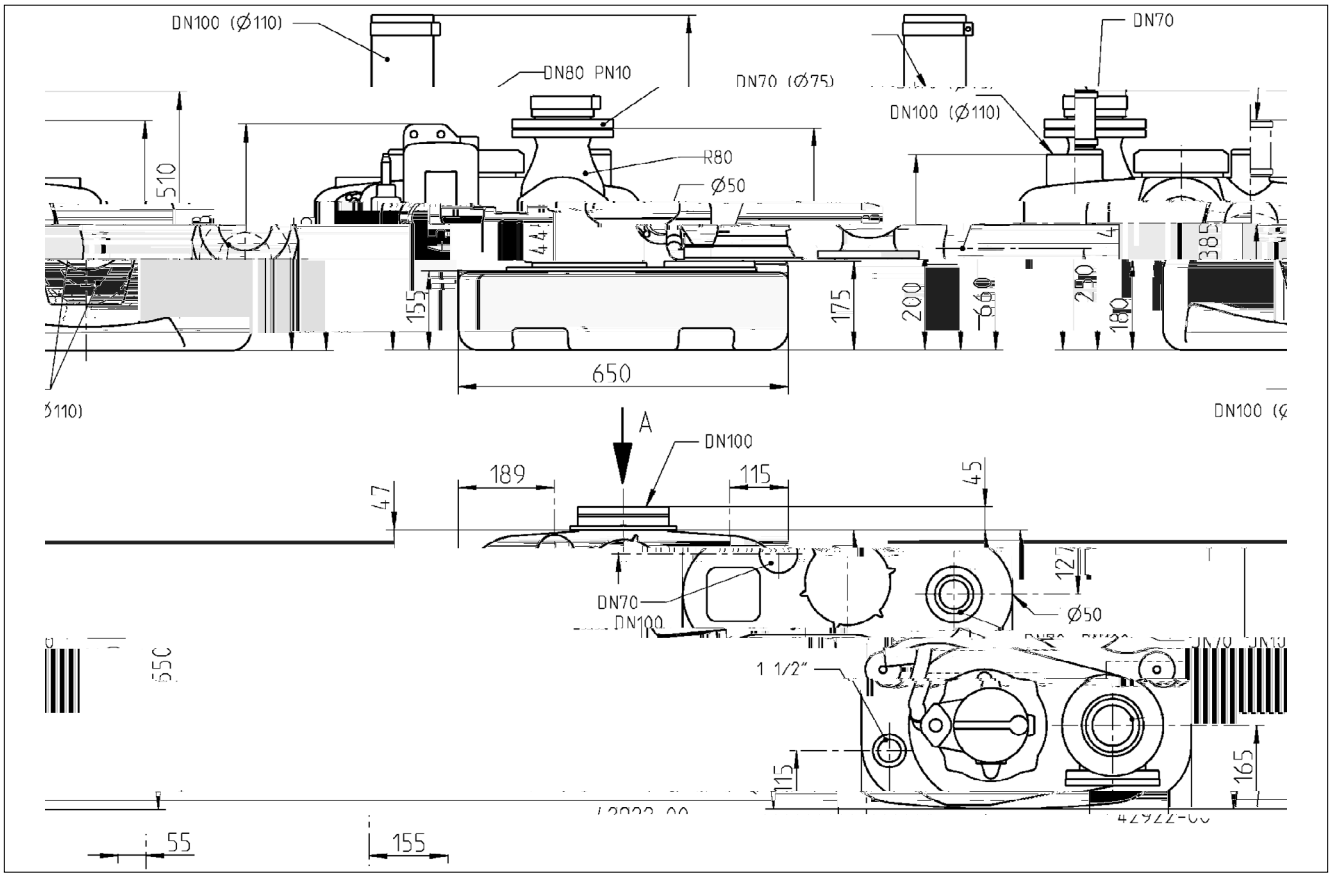

compli 500

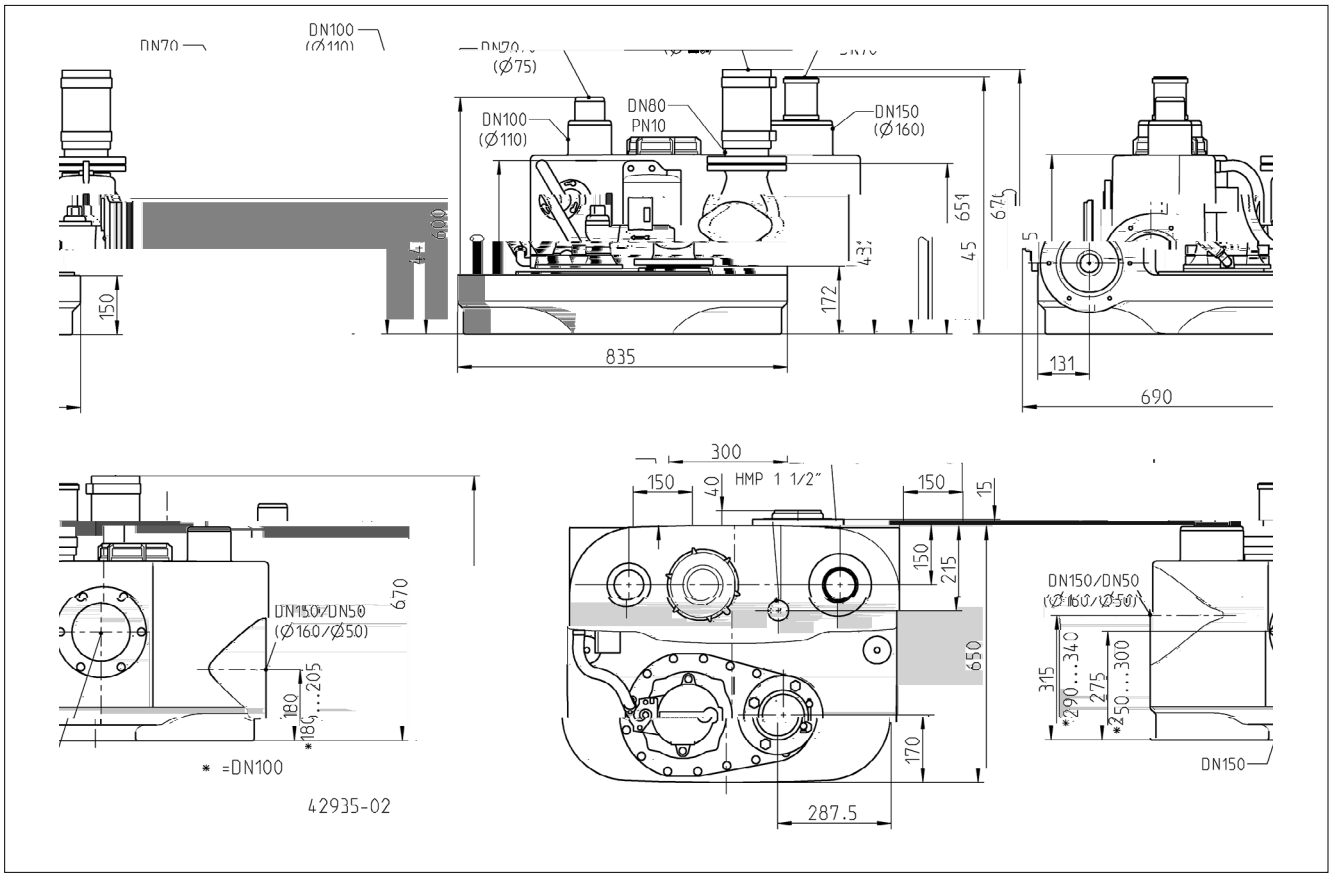

compli 500 M

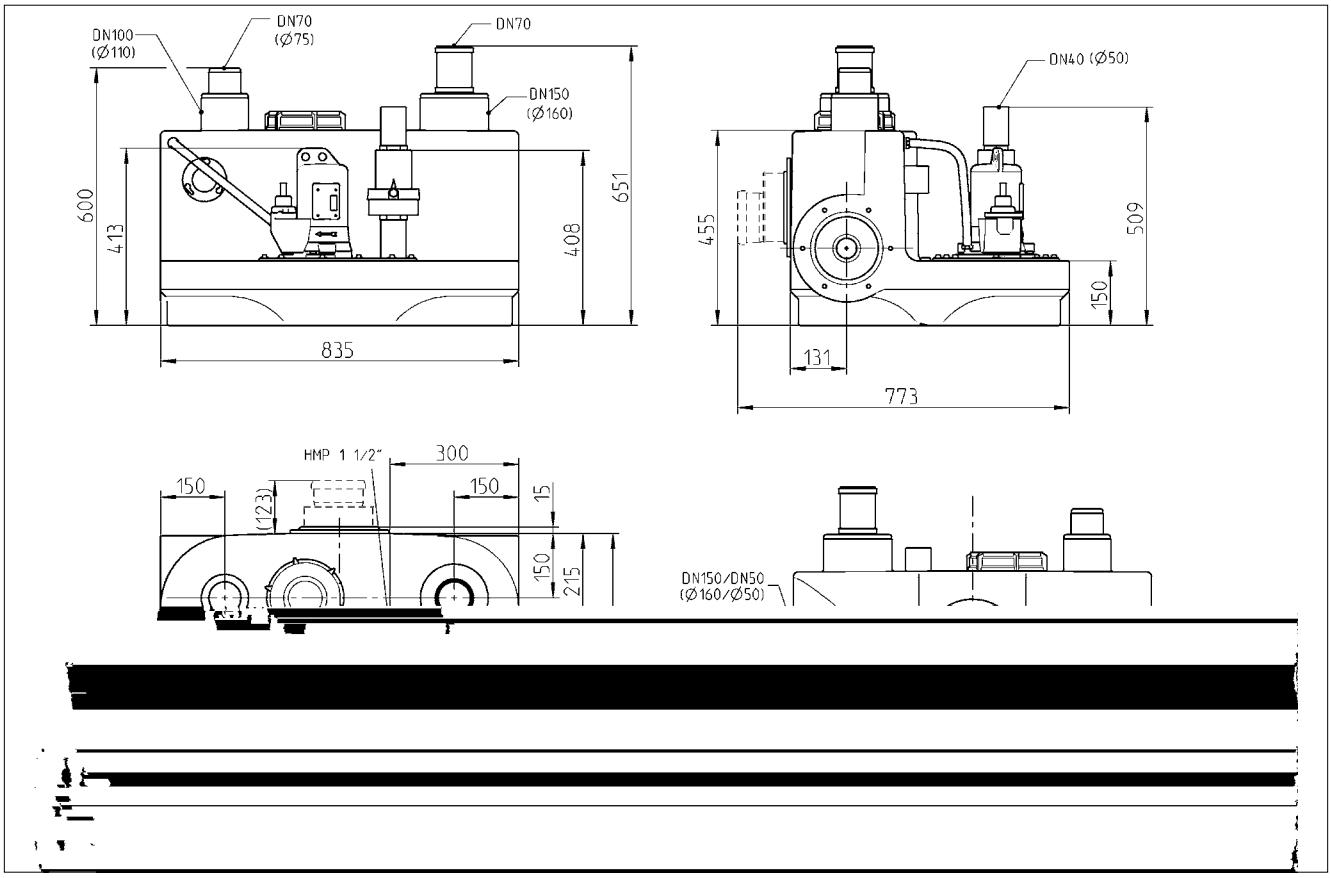

compli 1000

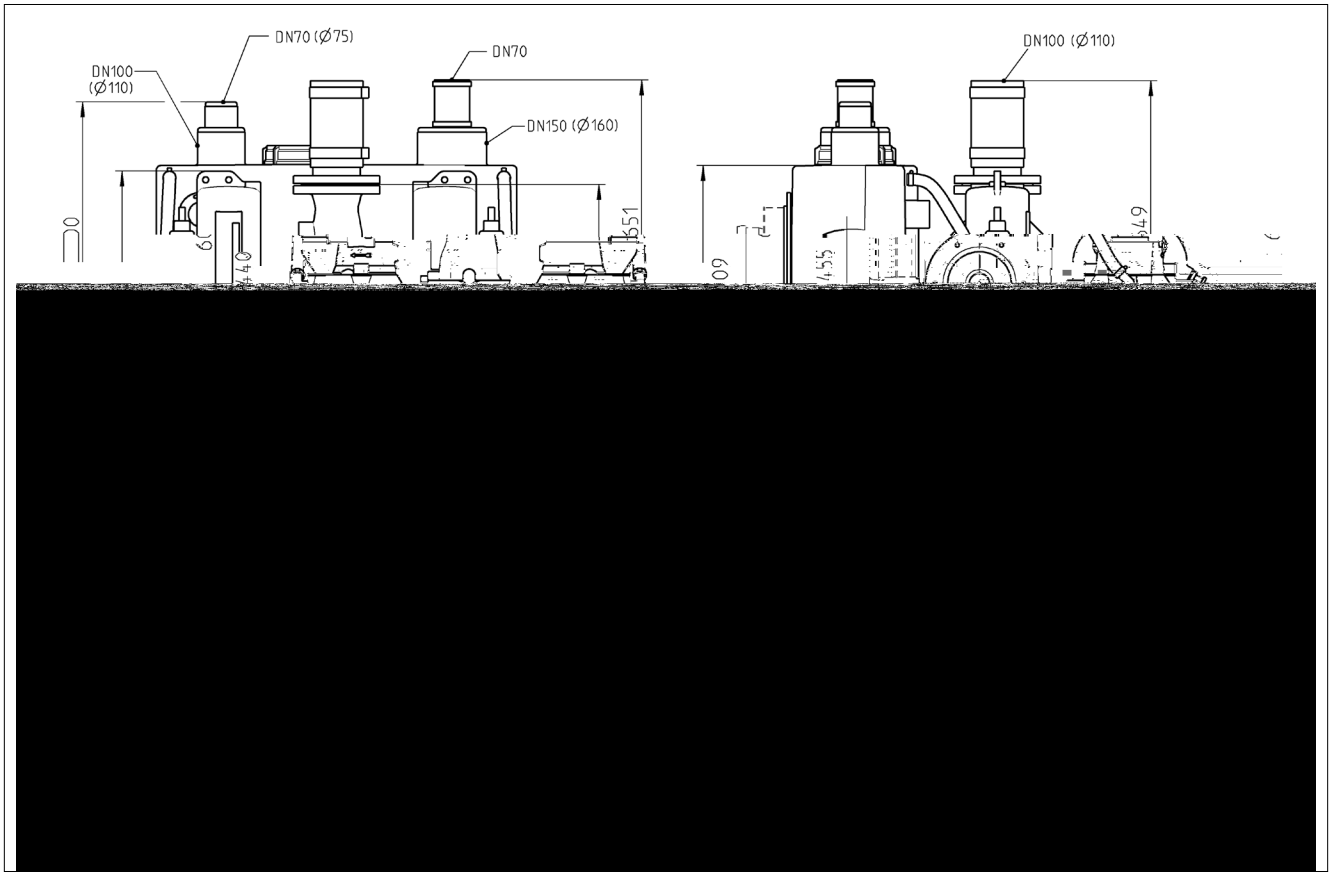

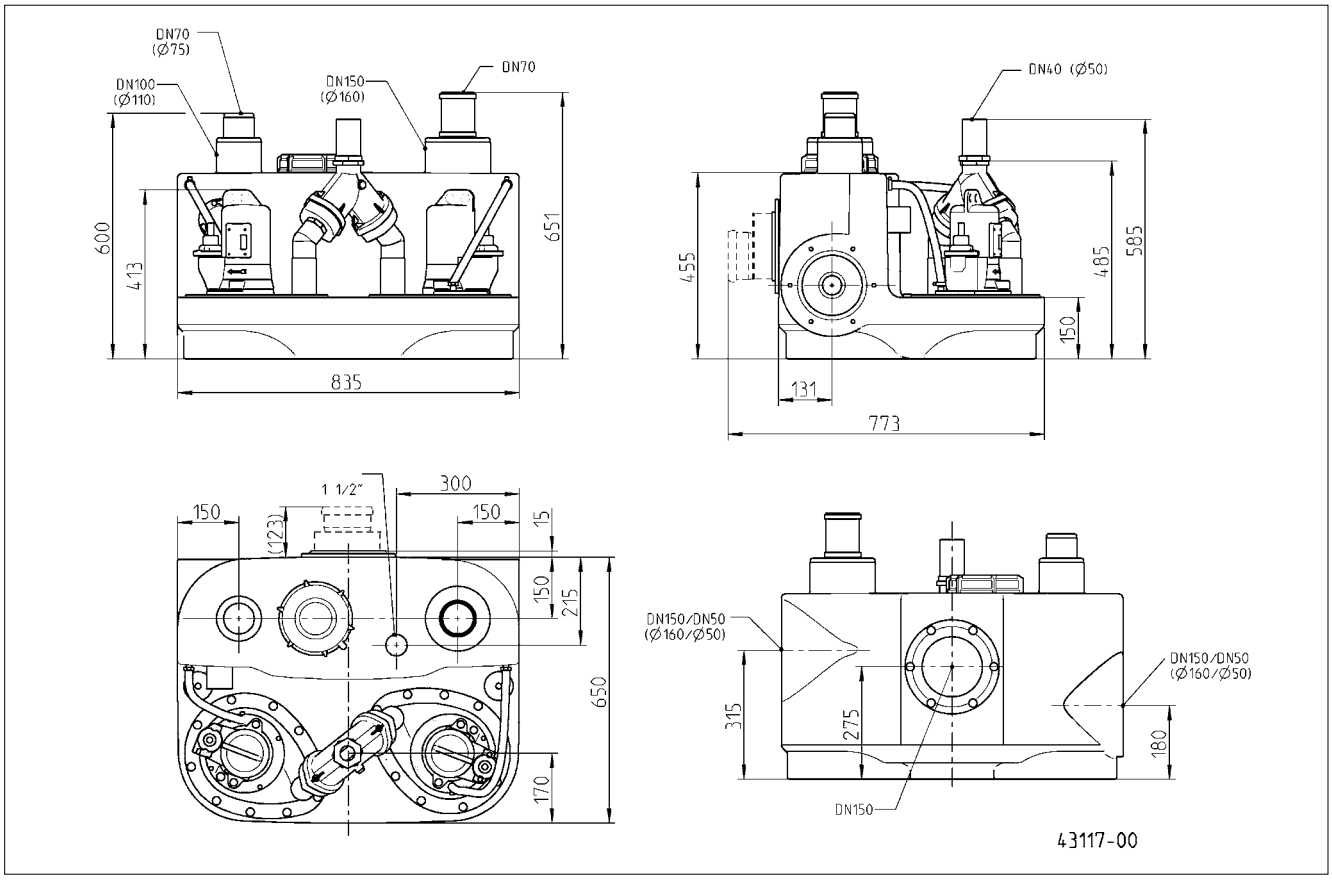
DN70
(Ø75)
DN100
(Ø110)
DN150
(Ø160)
DN70
600
413
651
835
DN40 (Ø50)
455
485
585
150
131
773
1 1/2"
300
150
(123)
150
15
150
215
650
170
DN150/DN50
(Ø160/Ø50)
315
275
180
DN150/DN50
(Ø160/Ø50)
DN150
43117-00

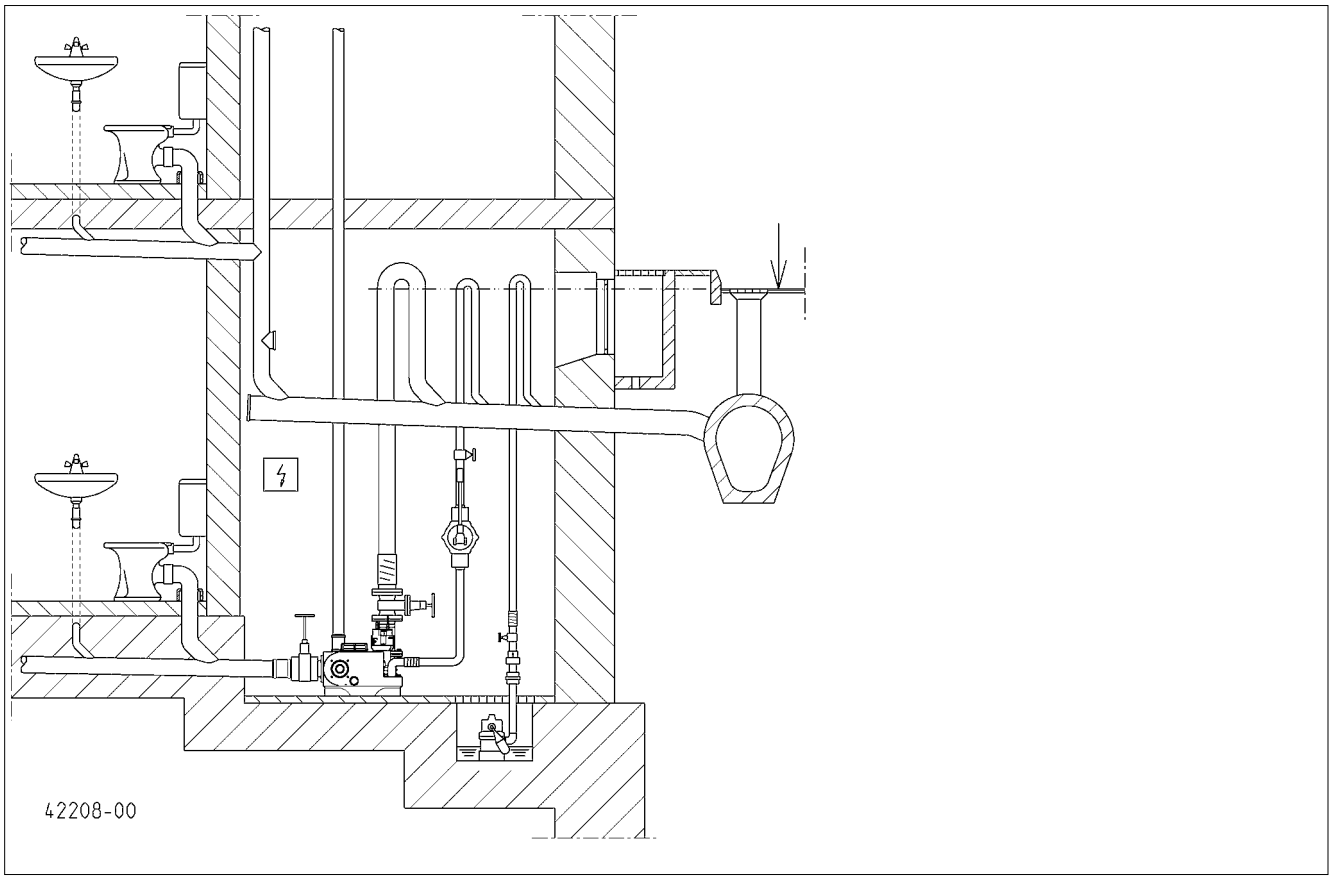
42208-00

		... 300 E	... 400 E	... 1010 BWE	... 400
	[kg]	29	55	118	56
	PN 10	DN 80	DN 80	DN 80	DN 80
	[kk]	50	70	70	70
	S3*	10 %	25 %	25 %	30 %
P1	[kW]	1,37	1,55	1,55	1,25
P2	[kW]	0,98	1,10	1,10	0,87
U	[V]	1/N/PE 230	1/N/PE 230	1/N/PE 230	3/N/PE 400
f	[H]	50	50	50	50
I	[A]	6,0	7,1	7,1	2,2
4	[k i4-1]	2700	1428	1428	1390
			AD 69 ECP	BD 610 ECP	AD 00 P

		... 510/4 BW ... 1010/4 BW ... 1210/4 BW	... 515/4 BW ... 1015/4 BW ... 1215/4 BW	... 525/4 BW ... 1025/4 BW ... 1225/4 BW	... 525/2 BW ... 1025/2 BW ... 1225/2 BW	... 535/2 BW ... 1035/2 BW ... 1235/2 BW
	[kg]	66/118/118/145	66/118/118/145	66/118/118/145	68/120/122/149	72/125/131/158
	PN 10	DN 80	DN 80	DN 80	DN 80	DN 80
	[kk]	70	70	70	70	70
	S3*	45 %	30 %	15 %	25 %	25 %
P1	[kW]	1,3	2,2	3,0	3,3	4,8
P2	[kW]	1,0	1,7	2,2	2,6	4,0
U	[V]	3/N/PE 400	3/N/PE 400	3/N/PE 400	3/N/PE 400	3/N/PE 400
f	[H]	50	50	50	50	50
I	[A]	2,8	3,9	5,1	5,4	7,8
4	[k i4-1]	1451	1405	1363	2807	2857
		AD 25 P / BD 25 P	AD 46 P / BD 46 P	AD 46 P / BD 46 P	AD 46 P / BD 46 P	AD 610 P / BD 610 P

		... 108/2 ME ... 508/2 ME ... 1008/2 ME	... 108/2 M ... 508/2 M ... 1008/2 M	... 120/2 M ... 520/2 M ... 1020/2 M
	[kg]	42/50/77	41/49/75	43/51/79
	PN 10	DN 32/40/40	DN 32/40/40	DN 32/40/40
	[kk]	7	7	7
	S3*	10 %	35 %	25 %
P1	[kW]	1,70	1,65	2,30
P2	[kW]	1,14	1,24	1,85
U	[V]	1/N/PE 230	3/N/PE 400	3/N/PE 400
f	[H]	50	50	50
I	[A]	7,5	2,8	3,9
4	[k i4-1]	2584	2674	2860
		AD 08/2 MEP	AD 00 P / BD 00 P	AD 46 P / BD 46 P

* E ak ✓ e f4 40%: 4k i4. 4✓e a i44 a4d 6k i4. e (C c e d a i44 10k i4.);
E ek ✓ i4: 40%: 4k i4. di f 4 i44ak e4 4 + 6k i4. di✓a a (d a a de cic 4 10k i4.)
P k ad 40%: 4k i4.✓ 4 a 6k i4.✓ e ka (4 ✓ ac4 h4 c k 10k i4.)
4✓e c (ek 6✓e c (4e (cik id 10✓e c)

E ek ✓ e: 40% = 4k i4 de e ice e 6k i4 de✓a e (D e d je 10k i4)
P k ad4 4 40%: 4k i4✓ ac i 6k i4✓ e (C a c k 10k i4);
P k ad 40%: 4k i4✓ e d ka a 6k i4✓ e ka (d4ba a4ia c k 10k i4);
E ek ✓ 40%: 4k i4 f 4c i44a eFi 6k i4✓a (k ✓ a✓ 4 k a i 10k i4)

Leistung - Performance - Puissances - Capaciteit - Prestazioni - Wydajności i moce - Výkony - Výkony - Teljesítmény - Capacități - 性能参数

H [m]	1	2	3	4	5	6	7	8	9	10	11	12	13	14	15	16	17
c✓ i 300 E	30	29	28	24	22	19	15							**Q [m³/h]**			
c✓ i 400 E	48	40	33	27	20	13											
c✓ i 1010 BWE	52	44	37	29	22	13											
c✓ i 400	48	40	33	27	20	13											
... 10/4 BW	52	44	37	29	22	13											
... 15/4 BW	69	62	56	49	42	36	27	19									
... 25/4 BW					56	49	42	32	22	13							
... 25/2 BW	69	64	58	52	47	42	37	33	28	23	20	14	8	1			
... 35/2 BW	85	80	75	71	66	62	57	54	50	47	44	39	36	33	30	26	21
... 08/2 ME		17		16		14		12		9		7		4			
... 08/2 M		17		16		14		12		9		7		4			
... 20/2 M								16		14		12		10		8	

compli 300

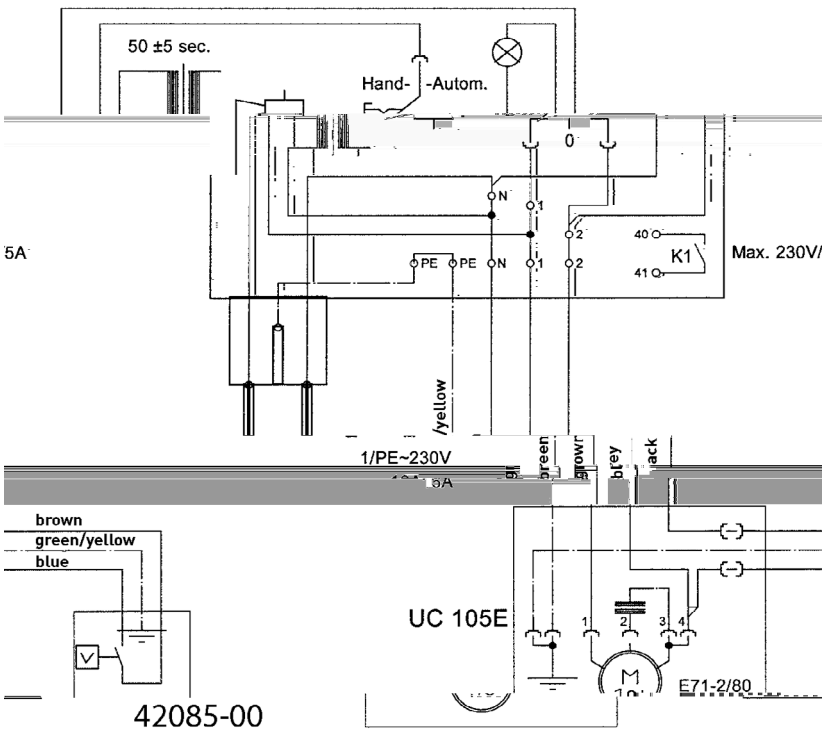

AD 69 ECP

Ei e a age - Si g e i - U i de c a P e i e - Rege aa ee e ke dige i a a ie - C a d i g - S e ik i- a acji jed ej - d c jed ka jed d ch a e - Riade ie a a h a iade ia - Eg edi be e de e je - Si e k de c a d i a a ie i d d a - 单泵系统

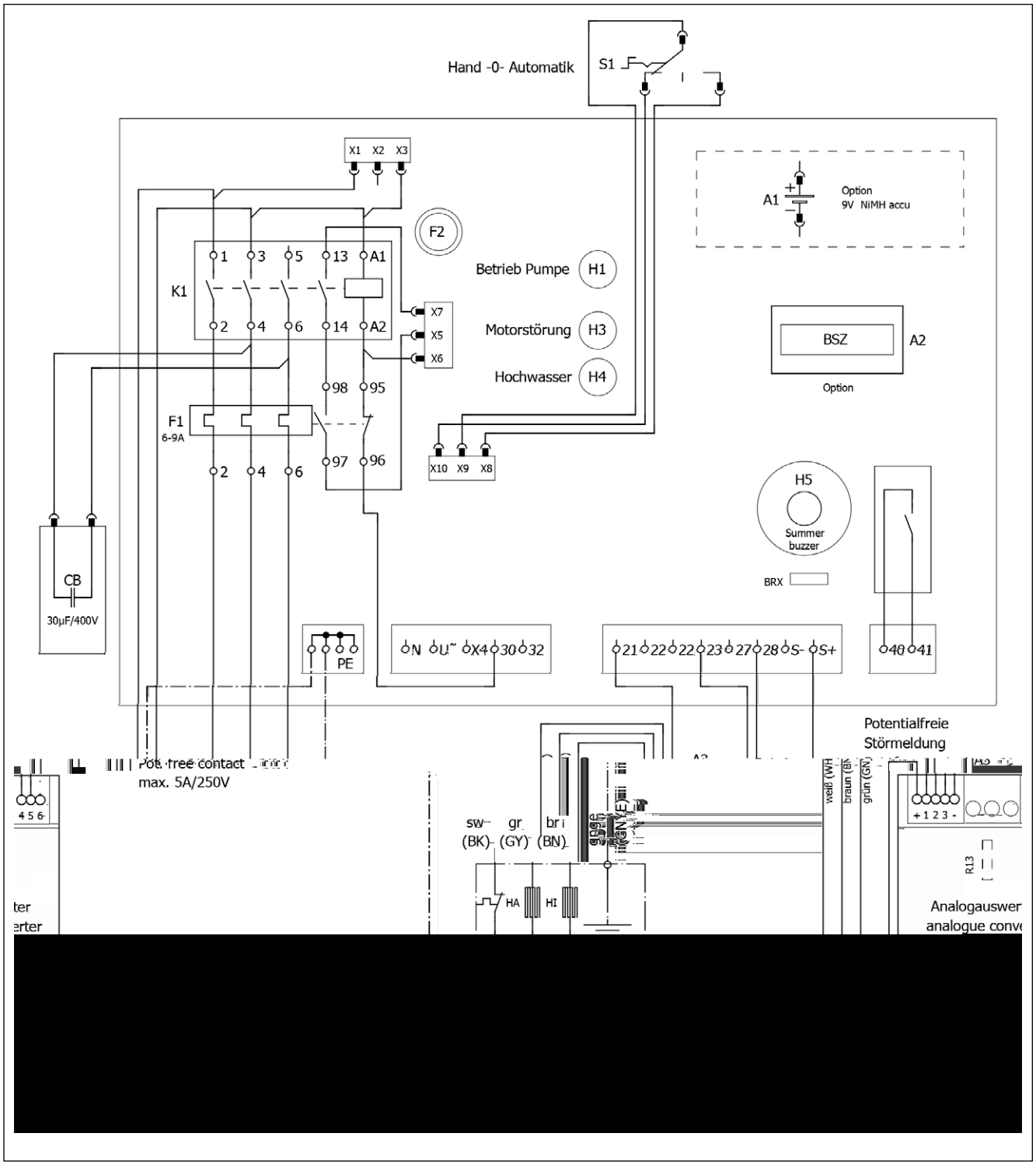

AD 08/2 MEP

Ei e a age - Si g e i - U i de c k a de P e j e - Rege aa a ee e ke dige i a a ie - C k a d i g - S e ik i a acji jed ej - d c jed ka jed d ch a e - Riade ie a k a h a iade ia - Eg edi be e de je - Si k de c k a d i a a ie i d d a - 单泵系统

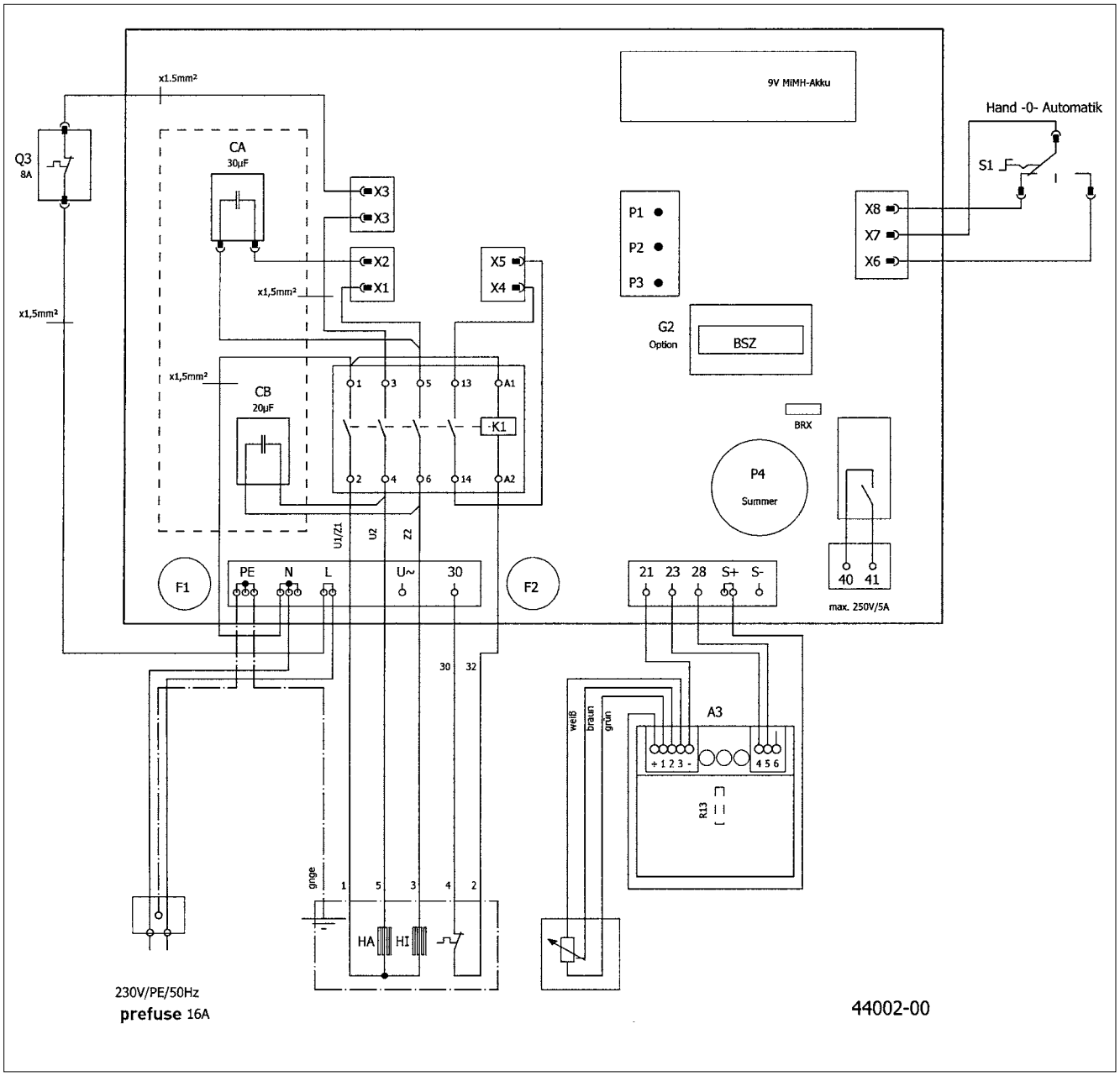

AD ... P

Ei¤ e a¤ age - Si¤g e ¤i¸ - U¤i¸ de c¤k k a¤de P¤ ¸e i k • e - C¤k a¤d¤ i¤g¤ ¤ - Rege aa ¸a¤ ee¤ e¤ke¸¤ dige i¤ ¸a a¸ie - S¸e ¤ ¤ik i¤ ¸a acji jed¤¤ k • ¤ ej - d c jed¤¤ ka jed¤¤d ch a e¤ - Riade¤ie a k ¤ ¸a¸ ¤ h¤ a iade¤ia - Eg edi be e¤de ¸ ¸e ¸ je - Si ¸e de c¤k a¤d i¤ ¸a a ie i¤di¸¤d a - 单泵系统

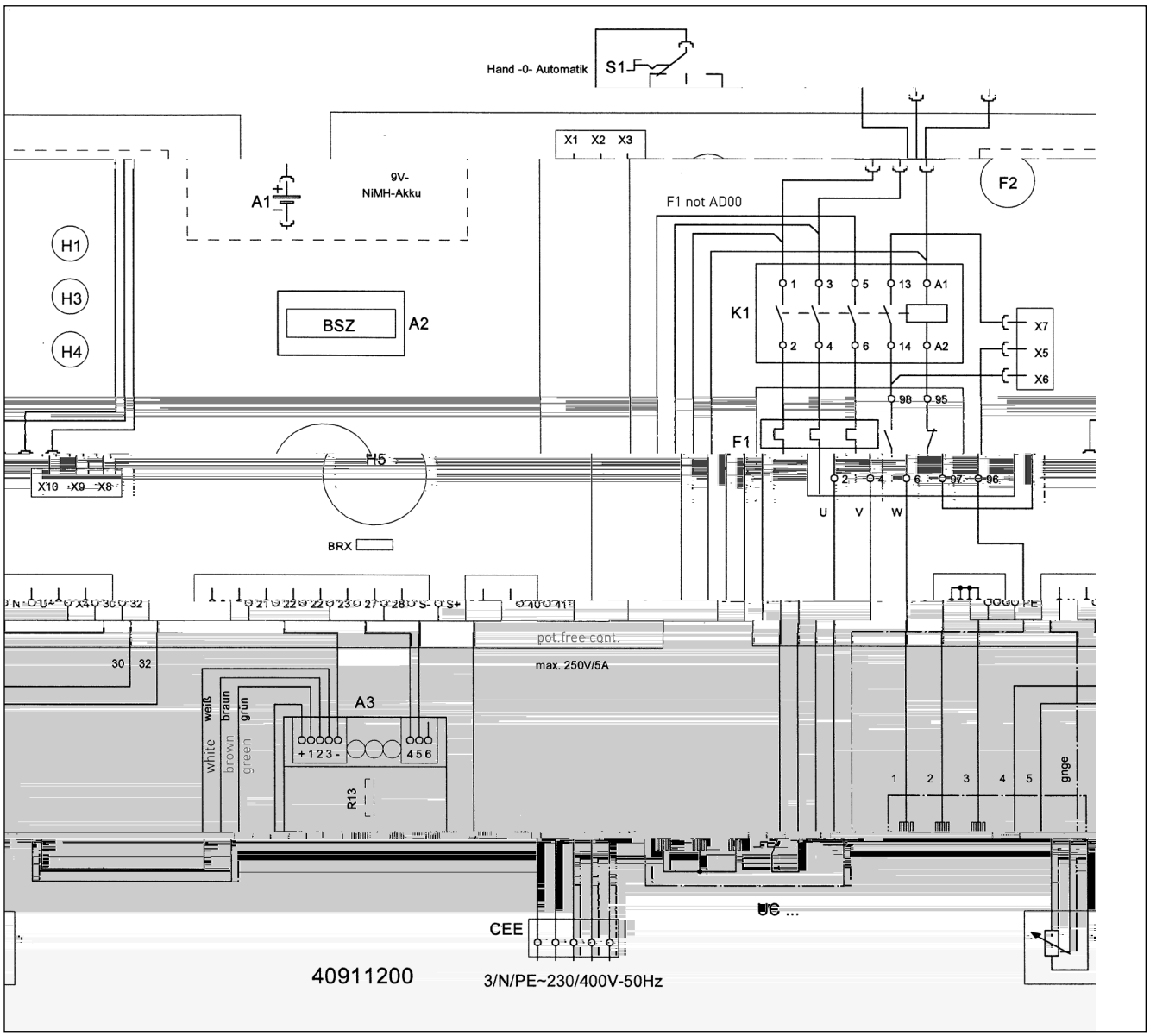

BD 610 ECP - compli 1008/2 ME

D e a age - D e i - C a d d i U i de c k a de P e d b e - Rege aa a ee d bbe e i a a ie - C a d d i - S e ik i a acji d e k e ej - d c jed ka d ji a e - Riade ie d ji h a iade ia - Ke be e de - Si e de c a d i a a ie d b - 双泵系统

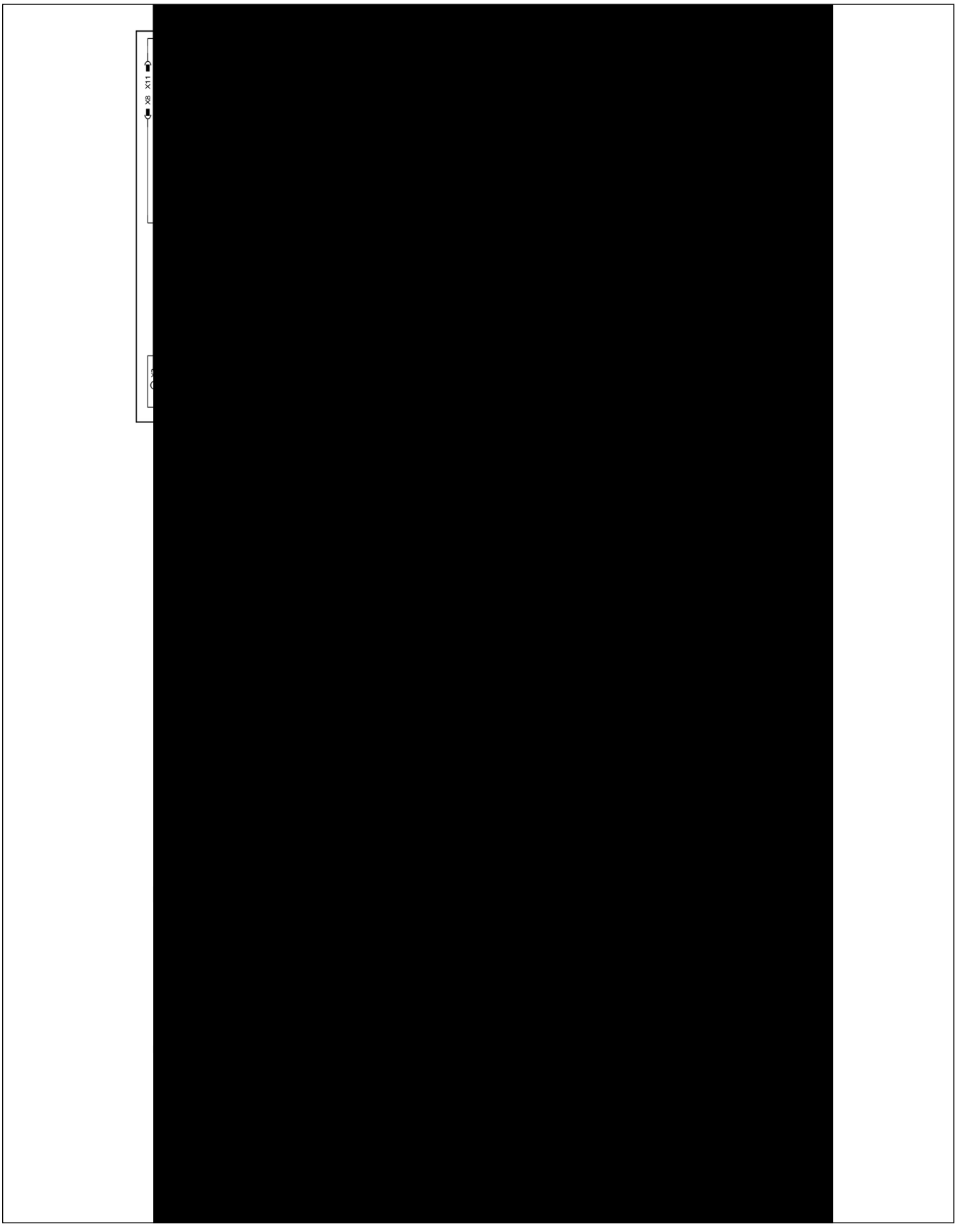

BD 610 ECP - compli 1010/4 BWE

D e a age - D e i U de c a de P e d b e - C a d d i - Rege aa a ee d bbe e i a a ie - S e ik i a acji d e ej d c jed ka d ji a e - Riade ie d ji h a iade ia - Ke be e de - Si e de c a d i a a ie d b - 双泵系统

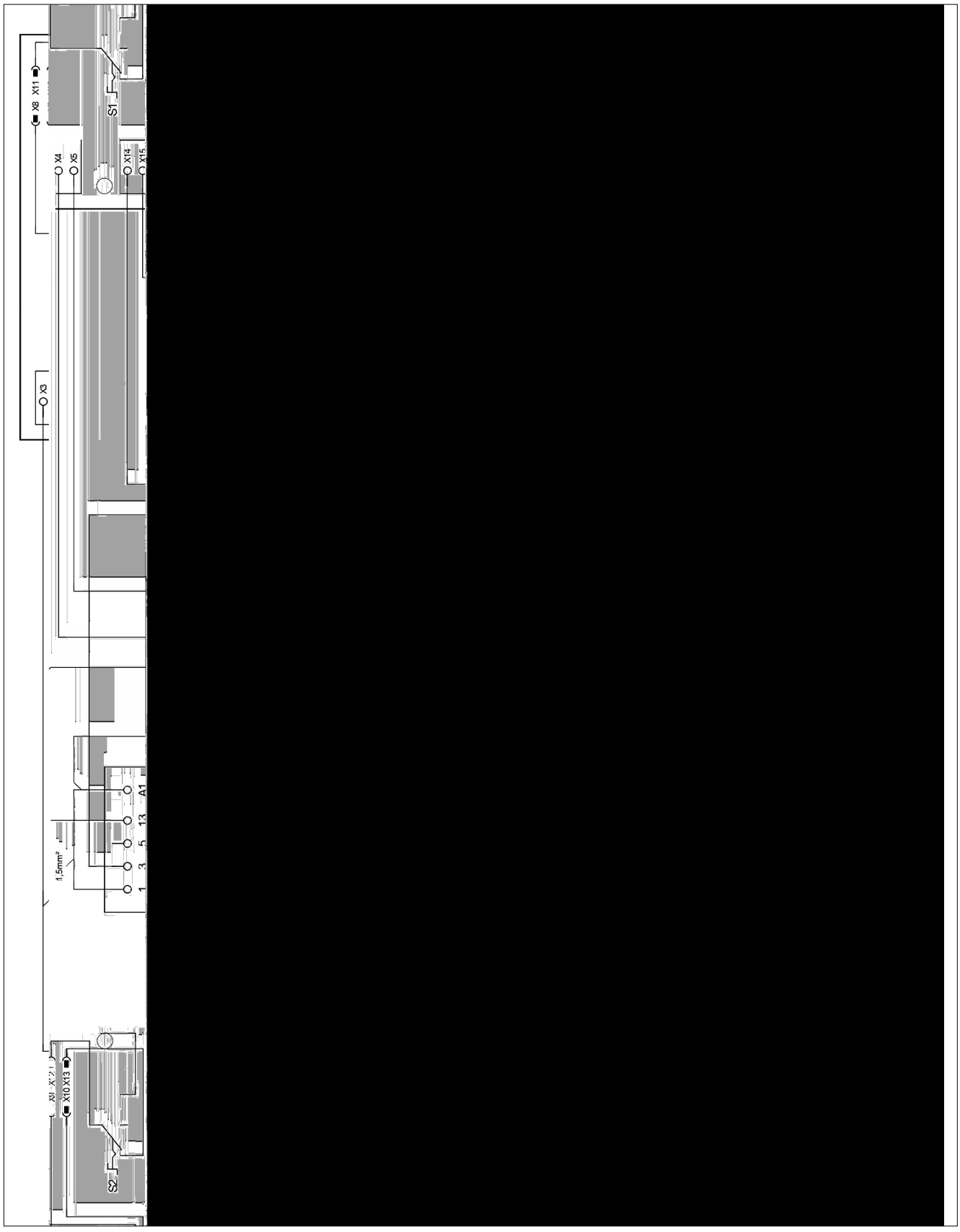

BD ... P

D e a age - D e i - U i de c k a de P e d b e - C k a d d i - Rege aa a ee d bbe e i a a ie - S e ik i a acji d e k e ej d c jed ka d ji a e - Riade ie d ji h a iade ia - Ke be e de - Si e k de c k a d i a a ie d b - 双泵系统

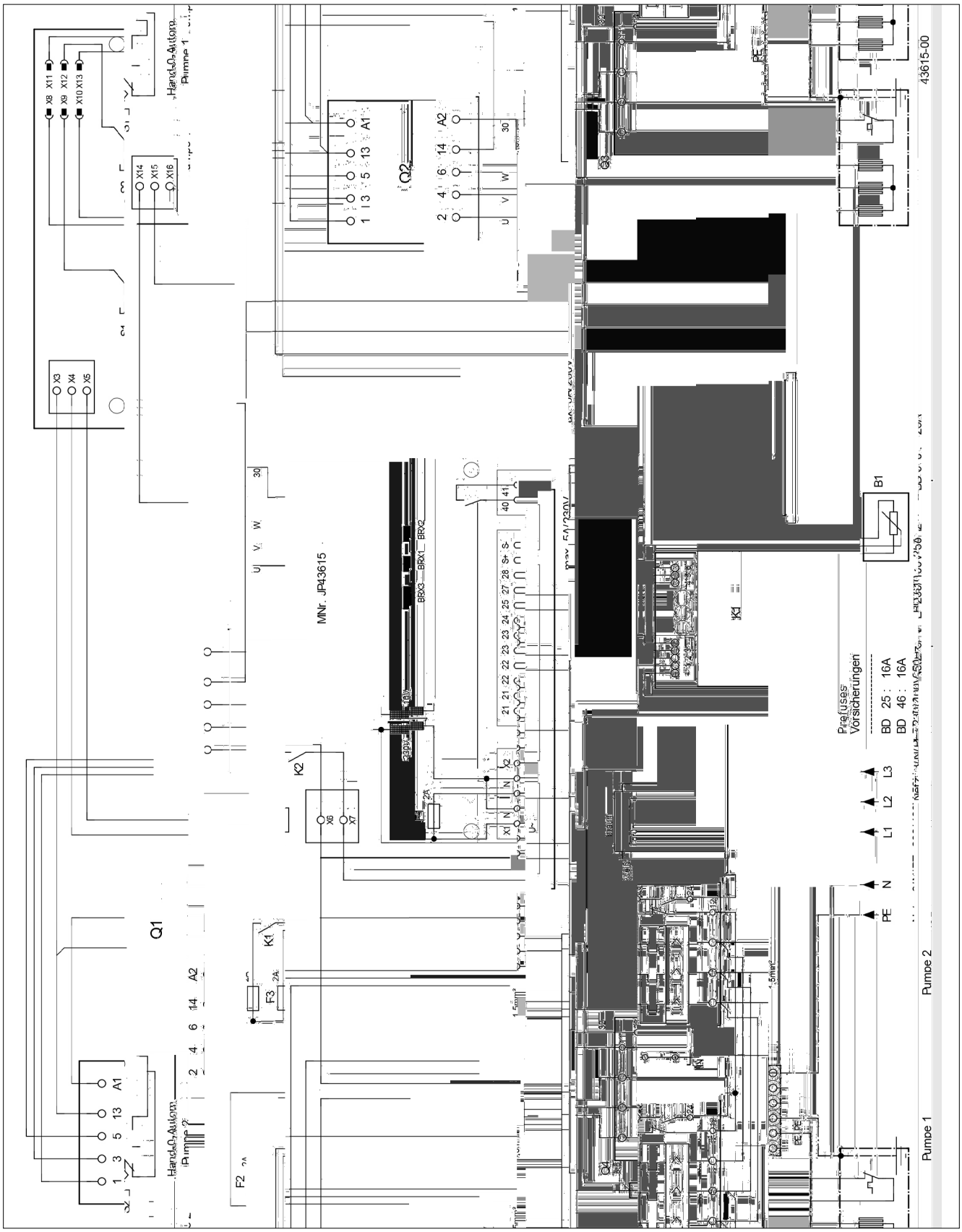

CE 0197

JUNG PUMPEN G[illegible]bH - l[illegible]d [illegible]ie[illegible]. 4-6 33803 S[illegible]ei[illegible]hage[illegible], Ge[illegible]a[illegible]

13

452.12.1509 - 453.12.1509

EN 12050-1:2001
Fäkalienhebeanlage

c[illegible] i 108/2 ME (JP09347/5)
c[illegible] i 120/2 M (JP09877/5)
c[illegible] i 300 E (JP09496/0)

c[illegible] i 400 E (JP09770/5)
c[illegible] i 400 E (JP09324/5)

c[illegible] i 510/4 BW (JP09191/1)
c[illegible] i 515/4 BW (JP09192/1)
c[illegible] i 525/4 BW (JP09193/1)
c[illegible] i 508/2 M (JP43129/0)

c[illegible] i 1010/4 BWE (JP09273/2)
c[illegible] i 1010/4 BW (JP09829/5)
c[illegible] i 1015/4 BW (JP09830/5)
c[illegible] i 1025/4 BW (JP09831/5)

c[illegible] i 108/2 M (JP09346/5)

c[illegible] i 400 (JP00637/9)
c[illegible] i 400 (JP09322/9)

c[illegible] i 525/2 BW (JP09194/1)
c[illegible] i 535/2 BW (JP09195/1)
c[illegible] i 508/2 ME (JP43128/0)
c[illegible] i 520/2 M (JP43130/0)

c[illegible] i 1025/2 BW (JP09461/1)
c[illegible] i 1035/2 BW (JP09462/1)
c[illegible] i 1008/2 ME (JP43131/0)
c[illegible] i 1008/2 M (JP43132/0)

CE 0197

JUNG PUMPEN GmbH - Industriestr. 4-6 33803 Steinhagen, Germany

13

452.12.1509 - 453.12.1509

EN 12050-1:2001
Station de relevage pour effluents contenant des matières fécales

cwi 108/2 ME (JP09347/5)	cwi 108/2 M (JP09346/5)
cwi 120/2 M (JP09877/5)	
cwi 300 E (JP09496/0)	
cwi 400 E (JP09770/5)	cwi 400 (JP00637/9)
cwi 400 E (JP09324/5)	cwi 400 (JP09322/9)
cwi 510/4 BW (JP09191/1)	cwi 525/2 BW (JP09194/1)
cwi 515/4 BW (JP09192/1)	cwi 535/2 BW (JP09195/1)
cwi 525/4 BW (JP09193/1)	cwi 508/2 ME (JP43128/0)
cwi 508/2 M (JP43129/0)	cwi 520/2 M (JP43130/0)
cwi 1010/4 BWE (JP09273/2)	cwi 1025/2 BW (JP09461/1)
cwi 1010/4 BW (JP09829/5)	cwi 1035/2 BW (JP09462/1)
cwi 1015/4 BW (JP09830/5)	cwi 1008/2 ME (JP43131/0)
cwi 1025/4 BW (JP09831/5)	cwi 1008/2 M (JP43132/0)
cwi 1020/2 M (JP43133/0)	
cwi 1210/4 BW (JP09168/2)	cwi 1225/2 BW (JP09171/2)
cwi 1215/4 BW (JP09169/2)	cwi 1235/2 BW (JP09172/2)
cwi 1225/4 BW (JP09170/2)	

Cet ecoulement est adapté aux eaux usées domestiques et aux eaux de ruissellement de surfaces limitées.

RÉACTION AU FEU	NPD
ÉTANCHÉITÉ À L'EAU, ÉTANCHÉITÉ À L'AIR	
- Etanchéité à l'eau	aucune
- Etanchéité à l'air	aucune
EFFICACITÉ (PERFORMANCE DE RELEVAGE)	
- Refoulement des eaux usées	aucune
- Raccordement	aucune
- Diamètre nominal de la canalisation de refoulement	aucune
- Débit nominal	aucune
- Paramètre de la pompe nominale	aucune
- Volume de la cuve	aucune
RÉSISTANCE MÉCANIQUE	
- Capacité de charge des dispositifs de couverture	NPD
- Stabilité des couvercles de fosses	aucune
NIVEAU SONORE	≤ 70 dB(A)
RÉSISTANCE	
- de la stabilité	aucune
- de la résistance au feu	aucune
- de la résistance chimique	aucune
SUBSTANCES DANGEREUSES	NPD

CE 0197

JUNG PUMPEN G bH - l4d ie . 4-6 33803 S ei4hage4, Ge a4

13

452.12.1509 - 453.12.1509

EN 12050-1:2001
Stazione di sollevamento per acque reflue contenenti materiale fecale

c4 i 108/2 ME (JP09347/5)
c4 i 108/2 M (JP09346/5)
c4 i 120/2 M (JP09877/5)
c4 i 300 E (JP09496/0)

c4 i 400 E (JP09770/5)
c4 i 400 (JP00637/9)
c4 i 400 E (JP09324/5)
c4 i 400 (JP09322/9)

c4 i 510/4 BW (JP09191/1)
c4 i 525/2 BW (JP09194/1)
c4 i 515/4 BW (JP09192/1)
c4 i 535/2 BW (JP09195/1)
c4 i 525/4 BW (JP09193/1)
c4 i 508/2 ME (JP43128/0)
c4 i 508/2 M (JP43129/0)
c4 i 520/2 M (JP43130/0)

c4 i 1010/4 BWE (JP09273/2)
c4 i 1025/2 BW (JP09461/1)
c4 i 1010/4 BW (JP09829/5)
c4 i 1035/2 BW (JP09462/1)
c4 i 1015/4 BW (JP09830/5)
c4 i 1008/2 ME (JP43131/0)
c4 i 1025/4 BW (JP09831/5)
c4 i 1008/2 M (JP43132/0)
c4 i 1020/2 M (JP43133/0)

c4 i 1210/4 BW (JP09168/2)
c4 i 1225/2 BW (JP09171/2)
c4 i 1215/4 BW (JP09169/2)
c4 i 1235/2 BW (JP09172/2)
c4 i 1225/4 BW (JP09170/2)

Racc4 a e 4 e a e4 4 a 4 a ic4 di ac e ef e i e di 4 a4 e feca i e di ac e ef e c4 4 e4 e4 i 4 a4 e feca i a di 4 a de i e 4 di i ag4 4

INFIAMMABILITÀ	NPD
IMPERMEABILITÀ, ERMETICITÀ ALL ARIA	
- I e eabi i	S e a a
- E ic ag i 4d4 i	S e a a
EFFICACIA (CAPACITÀ DI SOLLEVAMENTO)	
- P4 aggi4 di a e ia i 4 idi	S e a a
- C4 ega e4 i a b4	S e a a
- Mi e i4 e de e i4ee di e4 i a i4 4e	S e a a
- Ve 4c i di c4 e4 4 i4 a	S e a a
- Pa aggi4 ibe 4 i4 4 de i a4 4	S e a a
- V4 e i e i4 4	S e a a
RESISTENZA MECCANICA	
- Ca ac i di ca ic4 e abi i a e de e ba 4i4 di acc4 a e 4 a di f 4 i deg i edifici	NPD
- S abi i a e de e ba 4i4 di acc4 a e 4 a i4 e 4 4 deg i edifici.	S e a a
SOGLIA DI RUMOROSITÀ	t 70 dB(A)
DUREVOLEZZA	
- de a abi i a e	S e a a
- de a ca ac i di 4 e a e4 4	S e a a
- de a e i e4 a ecca4ica	S e a a
SOSTANZE PERICOLOSE	NPD

CE 0197

JUNG PUMPEN G bH - l4d ie . 4-6 33803 S ei4hage4, Ge a4

13

452.12.1509 - 453.12.1509

EN 12050-1:2001
Spildevandsløfteanlæg

c4 i 108/2 ME (JP09347/5)
c4 i 108/2 M (JP09346/5)
c4 i 120/2 M (JP09877/5)
c4 i 300 E (JP09496/0)

c4 i 400 E (JP09770/5)
c4 i 400 (JP00637/9)
c4 i 400 E (JP09324/5)
c4 i 400 (JP09322/9)

c4 i 510/4 BW (JP09191/1)
c4 i 525/2 BW (JP09194/1)
c4 i 515/4 BW (JP09192/1)
c4 i 535/2 BW (JP09195/1)
c4 i 525/4 BW (JP09193/1)
c4 i 508/2 ME (JP43128/0)
c4 i 508/2 M (JP43129/0)
c4 i 520/2 M (JP43130/0)

c4 i 1010/4 BWE (JP09273/2)
c4 i 1025/2 BW (JP09461/1)
c4 i 1010/4 BW (JP09829/5)
c4 i 1035/2 BW (JP09462/1)
c4 i 1015/4 BW (JP09830/5)
c4 i 1008/2 ME (JP43131/0)
c4 i 1025/4 BW (JP09831/5)
c4 i 1008/2 M (JP43132/0)
c4 i 1020/2 M (JP43133/0)

c4 i 1210/4 BW (JP09168/2)
c4 i 1225/2 BW (JP09171/2)
c4 i 1215/4 BW (JP09169/2)
c4 i 1235/2 BW (JP09172/2)
c4 i 1225/4 BW (JP09170/2)

Sa i4g 4g a 4 a i k f 4i4g af i de a4d de4 f ka ie 4g i de a4d ed f ka ie 4 e 4 e 4 k e e 4 ea

BRANDADF RD	NPD
VANDT THED, LUFTT THED	
- Va4d hed	Be e
- L g hed	Be e
EFFEKTIVITET (L FTEVIRKNING)	
- P 4i4g af fa e 4ffe	Be e
- R i 4i4ge	Be e
- Mi4 f 4 e4 i a i4 4 ka4a e	Be e
- Mi4 f deha ighed	Be e
- A4 gge f ie i4 k ge4 4e ga4g	Be e
- Mi4 4 e4 k e4	Be e
MEKANISK STYRKE	
- Sa ebeh4 de e4 b ee4 4e 4g k e e abi i e i a4 e4 de e de4 f4 b g4i4ge	NPD
- Sa ebeh4 de e4 b ee4 4e 4g k e e abi i e i a4 e4 de e i b g4i4ge	Be e
ST JNIVEAU	t 70 dB(A)
HOLDBARHED	
- k e abi i e	Be e
- f e i k4i4g	Be e
- eka4i k ke	Be e
FARLIGE SUBSTANSER	NPD

CE 0197

JUNG PUMPEN G bH - l4d ie . 4-6 33803 S ei4hage4, Ge a4

13

452.12.1509 - 453.12.1509

EN 12050-1:2001
Fekalieuppfordringsanläggning

c4 i 108/2 ME (JP09347/5)
c4 i 108/2 M (JP09346/5)
c4 i 120/2 M (JP09877/5)
c4 i 300 E (JP09496/0)

c4 i 400 E (JP09770/5)
c4 i 400 (JP00637/9)
c4 i 400 E (JP09324/5)
c4 i 400 (JP09322/9)

c4 i 510/4 BW (JP09191/1)
c4 i 525/2 BW (JP09194/1)
c4 i 515/4 BW (JP09192/1)
c4 i 535/2 BW (JP09195/1)
c4 i 525/4 BW (JP09193/1)
c4 i 508/2 ME (JP43128/0)
c4 i 508/2 M (JP43129/0)
c4 i 520/2 M (JP43130/0)

c4 i 1010/4 BWE (JP09273/2)
c4 i 1025/2 BW (JP09461/1)
c4 i 1010/4 BW (JP09829/5)
c4 i 1035/2 BW (JP09462/1)
c4 i 1015/4 BW (JP09830/5)
c4 i 1008/2 ME (JP43131/0)
c4 i 1025/4 BW (JP09831/5)
c4 i 1008/2 M (JP43132/0)
c4 i 1020/2 M (JP43133/0)

c4 i 1210/4 BW (JP09168/2)
c4 i 1225/2 BW (JP09171/2)
c4 i 1215/4 BW (JP09169/2)
c4 i 1235/2 BW (JP09172/2)
c4 i 1225/4 BW (JP09170/2)

Sa i4g 4ch a 4 a i k f4 d i4g a feka ief i a 4 a e4 4ch feka ieha ig a 4 a e4 a i bakaf de 4 4

BRAND	NPD
VATTENT THET, LUFTT THET	
- Va e4 he	G4dk 4d
- L k he	G4dk 4d
VERKAN (UPPFORDRINGSVERKAN)	
- Ma 4i4g a fa a k 4e4	G4dk 4d
- R a4 4i4ga	G4dk 4d
- L g a k e4 i a i4 ed4i4ga	G4dk 4d
- L g a f de ha ighe	G4dk 4d
- F i g a ge4 4 g 4g i a4 gg4i4ge4	G4dk 4d
- L g a 4 4 4 k	G4dk 4d
MEKANISK H LLFASTHET	
- B f k ga 4ch a i4g beh a e4 k e a a-bi i e f a4 4d4i4g a4f b gg4ade	NPD
- Sa i4g beh a e4 k e a abi i e f a4 4d-4i4g a4f b gg4ade	G4dk 4d
BULLERNIV	t 70 dB(A)
H LLBARHET	
- De4 k e a abi i e e4	G4dk 4d
- f e ka4	G4dk 4d
- De4 eka4i ka h fa he e4	G4dk 4d
FARLIGA SUBSTANSER	NPD

CE 0197

JUNG PUMPEN G bH - l4d ie . 4-6 33803 S ei4hage4, Ge a4

13

452.12.1509 - 453.12.1509

EN 12050-1:2001
Käymäläjäteveden nostolaite

c4 i 108/2 ME (JP09347/5)
c4 i 108/2 M (JP09346/5)
c4 i 120/2 M (JP09877/5)
c4 i 300 E (JP09496/0)

c4 i 400 E (JP09770/5)
c4 i 400 (JP00637/9)
c4 i 400 E (JP09324/5)
c4 i 400 (JP09322/9)

c4 i 510/4 BW (JP09191/1)
c4 i 525/2 BW (JP09194/1)
c4 i 515/4 BW (JP09192/1)
c4 i 535/2 BW (JP09195/1)
c4 i 525/4 BW (JP09193/1)
c4 i 508/2 ME (JP43128/0)
c4 i 508/2 M (JP43129/0)
c4 i 520/2 M (JP43130/0)

c4 i 1010/4 BWE (JP09273/2)
c4 i 1025/2 BW (JP09461/1)
c4 i 1010/4 BW (JP09829/5)
c4 i 1035/2 BW (JP09462/1)
c4 i 1015/4 BW (JP09830/5)
c4 i 1008/2 ME (JP43131/0)
c4 i 1025/4 BW (JP09831/5)
c4 i 1008/2 M (JP43132/0)
c4 i 1020/2 M (JP43133/0)

c4 i 1210/4 BW (JP09168/2)
c4 i 1225/2 BW (JP09171/2)
c4 i 1215/4 BW (JP09169/2)
c4 i 1235/2 BW (JP09172/2)
c4 i 1225/4 BW (JP09170/2)

Ha aa4 j e ede4 ja 4 e a i j e ede4 ke k i4e4 ja a 4-k aa i4e4 4 a i4e4 akai i4 a a 4 4 e a

KÄYTTÄYTYMINEN TULIPALOSSA	NPD
VESITIIVIYS, ILMATIIVIYS	
- Ve i i i	H k
- Haj i i	H k
TEHO (NOSTOVAIKUTUS)	
- Kii4 eide4 ai4eide4 k a	H k
- P ki i 4 4	H k
- I a j4h 4je4 hi k i k i a	H k
- V hi k i i a 4 e	H k
- Lai ei 4 4 a aa hi k i i e	H k
- V hi k i h i a	H k
MEKAANINEN KESTÄVYYS	
- Ke i i 4 ka4 a ja ake4 ee i4e4 aka k -4 ake4 4 e4 k4 e a	NPD
- Ke i i 4 ake4 ee i4e4 aka k 4 ake4-4 e4 i	H k
MELUTASO	t 70 dB(A)
KESTÄVYYS	
- Rake4 ee i4e4 aka	H k
- N4 4 aik	H k
- Mekaa4i4e4 j	H k
VAARALLISET AINEET	NPD

CE 0197

JUNG PUMPEN G[illegible]bH - l[illegible]d [illegible]ie[illegible]. 4-6 33803 S[illegible]ei[illegible]hage[illegible], Ge[illegible]a[illegible]

13

452.12.1509 - 453.12.1509

EN 12050-1:2001
Instalacja przepompowni fekaliów

c[illegible] i 108/2 ME (JP09347/5)
c[illegible] i 120/2 M (JP09877/5)
c[illegible] i 300 E (JP09496/0)

c[illegible] i 400 E (JP09770/5)
c[illegible] i 400 E (JP09324/5)

c[illegible] i 510/4 BW (JP09191/1)
c[illegible] i 515/4 BW (JP09192/1)
c[illegible] i 525/4 BW (JP09193/1)
c[illegible] i 508/2 M (JP43129/0)

c[illegible] i 1010/4 BWE (JP09273/2)
c[illegible] i 1010/4 BW (JP09829/5)
c[illegible] i 1015/4 BW (JP09830/5)
c[illegible] i 1025/4 BW (JP09831/5)

c[illegible] i 108/2 M (JP09346/5)

c[illegible] i 400 (JP00637/9)
c[illegible] i 400 (JP09322/9)

c[illegible] i 525/2 BW (JP09194/1)
c[illegible] i 535/2 BW (JP09195/1)
c[illegible] i 508/2 ME (JP43128/0)
c[illegible] i 520/2 M (JP43130/0)

c[illegible] i 1025/2 BW (JP09461/1)
c[illegible] i 1035/2 BW (JP09462/1)
c[illegible] i 1008/2 ME (JP43131/0)
c[illegible] i 1008/2 M (JP43132/0)

CE 0197

JUNG PUMPEN G bH - l4d ie . 4-6 33803 S ei4hage4, Ge a4

13

452.12.1509 - 453.12.1509

EN 12050-1:2001
Čerpacie stanice odpadových vôd s obsahom fekálnych splaškov

c4 i 108/2 ME (JP09347/5)
c4 i 108/2 M (JP09346/5)
c4 i 120/2 M (JP09877/5)
c4 i 300 E (JP09496/0)

c4 i 400 E (JP09770/5)
c4 i 400 (JP00637/9)
c4 i 400 E (JP09324/5)
c4 i 400 (JP09322/9)

c4 i 510/4 BW (JP09191/1)
c4 i 525/2 BW (JP09194/1)
c4 i 515/4 BW (JP09192/1)
c4 i 535/2 BW (JP09195/1)
c4 i 525/4 BW (JP09193/1)
c4 i 508/2 ME (JP43128/0)
c4 i 508/2 M (JP43129/0)
c4 i 520/2 M (JP43130/0)

c4 i 1010/4 BWE (JP09273/2)
c4 i 1025/2 BW (JP09461/1)
c4 i 1010/4 BW (JP09829/5)
c4 i 1035/2 BW (JP09462/1)
c4 i 1015/4 BW (JP09830/5)
c4 i 1008/2 ME (JP43131/0)
c4 i 1025/4 BW (JP09831/5)
c4 i 1008/2 M (JP43132/0)
c4 i 1020/2 M (JP43133/0)

c4 i 1210/4 BW (JP09168/2)
c4 i 1225/2 BW (JP09171/2)
c4 i 1215/4 BW (JP09169/2)
c4 i 1235/2 BW (JP09172/2)
c4 i 1225/4 BW (JP09170/2)

Zbe a a 4 a ick ° e a4ie 4d ad4 ch d be fek 4 ch a 4d ad4 ch d 4b ah4 fek 4 ch a k4 4 ed4 c4 4 4e d ia

REAKCIA PO AS PO IARU	NPD
VODOTESNOS , VZDUCHOTESNOS	
- 4d4 e 44	iadk
- ach4 be e 44	iadk
INNOS (INOK SANIA)	
- d4 a4 e4 ch a c	iadk
- 4 b4 4jk	iadk
- i4 4e 4 e ac ch ede4	iadk
- i4 4a ch 4 ie 4k	iadk
- 4 i4 4 iech4d k	iadk
- i4 4 i k4 4bje	iadk
MECHANICK PEVNOS	
- 44 44 a k 4a abi a be 4ej 4 d4b e 4 a4ie k 4 b d4	NPD
- k 4a abi a be 4ej 4 d4b e 4 a4ie ci b d4	iadk
HLADINA HLUKU	70 dB (A)
TRVANLIVOS	
- k 4ej abi	iadk
- ed aj ch i4k4	iadk
- echa4ickej e44 i	iadk
NEBEZPE N L TKY	NPD

CE 0197

JUNG PUMPEN G bH - l4d ie . 4-6 33803 S ei4hage4, Ge a4

13

452.12.1509 - 453.12.1509

EN 12050-1:2001
Fekáliatartalmú szennyvizek átemelői

c4 i 108/2 ME (JP09347/5)
c4 i 108/2 M (JP09346/5)
c4 i 120/2 M (JP09877/5)
c4 i 300 E (JP09496/0)

c4 i 400 E (JP09770/5)
c4 i 400 (JP00637/9)
c4 i 400 E (JP09324/5)
c4 i 400 (JP09322/9)

c4 i 510/4 BW (JP09191/1)
c4 i 525/2 BW (JP09194/1)
c4 i 515/4 BW (JP09192/1)
c4 i 535/2 BW (JP09195/1)
c4 i 525/4 BW (JP09193/1)
c4 i 508/2 ME (JP43128/0)
c4 i 508/2 M (JP43129/0)
c4 i 520/2 M (JP43130/0)

c4 i 1010/4 BWE (JP09273/2)
c4 i 1025/2 BW (JP09461/1)
c4 i 1010/4 BW (JP09829/5)
c4 i 1035/2 BW (JP09462/1)
c4 i 1015/4 BW (JP09830/5)
c4 i 1008/2 ME (JP43131/0)
c4 i 1025/4 BW (JP09831/5)
c4 i 1008/2 M (JP43132/0)
c4 i 1020/2 M (JP43133/0)

c4 i 1210/4 BW (JP09168/2)
c4 i 1225/2 BW (JP09171/2)
c4 i 1215/4 BW (JP09169/2)
c4 i 1235/2 BW (JP09172/2)
c4 i 1225/4 BW (JP09170/2)

Fek ia e4 e e44 fek ia a a e44 g t j e e e- e á a 4 d i i4 fe e

VISELKED S TT Z ESET N	NPD
V Z LL S G, L G TERESZT S	
- V g	Megfe e
- S ag e4 e g	Megfe e
HAT KONYS G (EMEL HAT S)	
- S i d a4 ag4k a	Megfe e
- C c a ak4 4k	Megfe e
- A e e kek i4 i k e ei	Megfe e
- A a k i4 i ebe ge	Megfe e
- A be e4de abad, i4 i e e e	Megfe e
- Mi4 i ha 44 4 e4	Megfe e
MECHANIKAI SZIL RDS G	
- A g t j a e he he ge k i abi - a e eke4 k i ha 4 a h4	NPD
- A g t j a k i abi a e eke4 be i ha 4 a h4	Megfe e
ZAJSZINT	70 dB(A)
TART SS G	
- a k i abi a ga	Megfe e
- a e ha a ga	Megfe e
- a echa4ikai i d g a ga	Megfe e
VESZ LYES ANYAGOK	NPD

CE 0197

JUNG PUMPEN G bH - I d ie . 4-6 33803 S ei hage , Ge a

13

452.12.1509 - 453.12.1509

EN 12050-1:2001
Stație de pompare ape uzate cu materii fecale

c i 108/2 ME (JP09347/5)
c i 108/2 M (JP09346/5)
c i 120/2 M (JP09877/5)
c i 300 E (JP09496/0)

c i 400 E (JP09770/5)
c i 400 (JP00637/9)
c i 400 E (JP09324/5)
c i 400 (JP09322/9)

c i 510/4 BW (JP09191/1)
c i 525/2 BW (JP09194/1)
c i 515/4 BW (JP09192/1)
c i 535/2 BW (JP09195/1)
c i 525/4 BW (JP09193/1)
c i 508/2 ME (JP43128/0)
c i 508/2 M (JP43129/0)
c i 520/2 M (JP43130/0)

c i 1010/4 BWE (JP09273/2)
c i 1025/2 BW (JP09461/1)
c i 1010/4 BW (JP09829/5)
c i 1035/2 BW (JP09462/1)
c i 1015/4 BW (JP09830/5)
c i 1008/2 ME (JP43131/0)
c i 1025/4 BW (JP09831/5)
c i 1008/2 M (JP43132/0)
c i 1020/2 M (JP43133/0)

c i 1210/4 BW (JP09168/2)
c i 1225/2 BW (JP09171/2)
c i 1215/4 BW (JP09169/2)
c i 1235/2 BW (JP09172/2)
c i 1225/4 BW (JP09170/2)

C ec a ea Fi a ea a de a e a ef a e ii feca e Fi a e a ec a e ii feca e dea a Fi e i a ibi a a e di i a de ca a i a e

COMPORTAMENTUL ÎN CAZ DE INCENDIU	NPD
IMPERMEABILITATE LA AP , ETAN EITATE LA AER	
- e eabi i a e a a	Re Fi
- E a Fei a e a i i	Re Fi
EFICACITATE (EFICIEN , DE POMPARE)	
- T a de a e ia e ide	Re Fi
- Rac d i ea	Re Fi
- Di e i i i e a ec d c e de e i a e	Re Fi
- Vi e a de c ge e i i	Re Fi
- T ece ea i i ibe a i a a ai iei	Re Fi
- Ca aci a e i i abi i i i	Re Fi
REZISTEN A MECANIC	
- Ca aci a ea a a Fi abi i a ea c a a e e - ic ec a e a i i a ea afa a c di i	NPD
- S abi i a ea c a a e e ic ec a e a i i a ea i i e i c di i	Re Fi
NIVEL DE ZGOMOT	t 70 dB(A)
DURABILITATEA	
- S abi i a ea c a	Re Fi
- Eficie de a e	Re Fi
- Re i e a eca ic	Re Fi
SUBSTAN E PERICULOASE	NPD

PENTAIR **JUNG PUMPEN**

EU-Konformitätserklärung
EU-Prohlášeni o shodě
EU-Overensstemmelseserklæring
EU-Declaration of Conformity
EU-Vaatimustenmukaisuusvakuutus

EU-Déclaration de Conformité
EU-Megfelelőségi nyilatkozat
EU-Dichiarazione di conformità
EU-Conformiteitsverklaring
EU-Deklaracja zgodności

EU-Declarație de conformitate
EU-Vyhlásenie o zhode
EU-Försäkran om överensstämmelse

DE · Richtlinien - Harmonisierte Normen
CS · Směrnice - Harmonizované normy
DA · Direktiv - Harmoniseret standard
EN · Directives - Harmonised standards
FI · Direktiivi - Yhdenmukaistettu standardi
FR · Directives - Normes harmonisées
HU · Irányelve - Harmonizá szabványok
IT · Direttive - Norme armonizzate
NL · Richtlijnen - Geharmoniseerde normen
PL · Dyrektywy - Normy zharmonizowane
RO · Directivă - Norme coroborate
SK · Smernice - Harmonizované normy
SV · Direktiv - Harmoniserade normer

- **2006/42/EG** (MD) **EN 809:1998/AC:2010, EN ISO 12100:2010, EN 60335-1:2012/AC:2014**
- **2011/65/EU** (RoHS)
- **2014/30/EU** (EMC) **EN 55014-1:2006/A2:2011, EN 55014-2:1997/A2:2008, EN 61000-3-2:2014, EN 61000-3-3:2013**
- **2014/34/EU** (ATEX) **EN 1127-1:2011**

JUNG PUMPEN GmbH - Industriestr. 4-6 - 33803 Steinhagen - Germany - www.jung-pumpen.de

DE · Wir erklären in alleiniger Verantwortung, dass das Produkt den aufgeführten Richtlinien entspricht.
CS · Prohlašujeme na svou výlučnou odpovědnost, že výrobek odpovídá jmenovaným směrnicím.
DA · Vi erklærer under ansvar at produktet i overensstemmelse med de retningslinjer
EN · We hereby declare, under our sole responsibility, that the product is in accordance with the specified Directives.
FI · Me vakuutamme omalla vastuullamme, että tuote täyttää ohjeita.
FR · Nous déclarons sous notre propre responsabilité que le produit répond aux directives.
HU · Kizárólagos felelősségünk tudatában kijelentjük, hogy ez a termék megfelel az Európai Unió fentnevezett irányelveinek.
IT · Noi dichiariamo sotto la nostra esclusiva responsabilità che il prodotto è conforme alle direttive citate
NL · Wij verklaren geheel onder eigen verantwoordelijkheid dat het product voldoet aan de gestelde richtlijnen.
PL · Z pełną odpowiedzialnością oświadczamy, że produkt odpowiada postanowieniom wymienionych dyrektyw.
RO · Declarăm pe proprie răspundere că produsul corespunde normelor prevăzute de directivele mai sus menționate.
SK · Na výlučnú zodpovednosť vyhlasujeme, že výrobok spĺňa požiadavky uvedených smerníc.
SV · Vi försäkrar att produkten på vårt ansvar är utförd enligt gällande riktlinjer.

compli 300 E (JP09496/0)
compli 400 E (JP09770/5)
compli 400 E (JP09324/5)
compli 400 (JP00637/9)
compli 400 (JP09322/9)
compli 510/4 BW (JP09191/1)
compli 515/4 BW (JP09192/1)
compli 525/4 BW (JP09193/1)
compli 525/2 BW (JP09194/1)
compli 535/2 BW (JP09195/1)
compli 108/2 ME (JP09347/5)
compli 108/2 M (JP09346/5)
compli 120/2 M (JP09877/5)
compli 508/2 ME (JP43128/0)
compli 508/2 M (JP43129/0)
compli 520/2 M (JP43130/0)

DE · Weitere normative Dokumente CS · Jinými normativními dokumenty DA · Andre normative dokumenter EN · Other normative documents FI · Muiden normien FR · Autres documents normatifs HU · Egyéb szabályozó dokumentumokban leírtaknak IT · Altri documenti normativi NL · Verdere normatieve documenten PL · Innymi dokumentami normatywnymi RO · Alte acte normative SV · Vidare normerande dokument SK · Iným záväzným dokumentom:

EN 50274:2002/AC:2009,
EN 60335-2-41:2003/A2:2010,
TRBS 2153, CLC/TR 50404

DE · Bevollmächtigter für technische Dokumentation CS · Oprávněná osoba pro technickou dokumentaci DA · Autoriseret person for teknisk dokumentation EN · Authorized person for technical documentation FI · Valtuutettu henkilö tekninen dokumentaatio FR · Personne autorisée à la documentation technique HU · Hivatalos személy műszaki dokumentáció IT · Persona abilitata per la documentazione tecnica NL · Bevoegd persoon voor technische documentatie PL · Pełnomocnik ds. dokumentacji technicznej RO · Persoană autorizată pentru documentatiei tehnice SV · Auktoriserad person för teknisk dokumentation SK · Oprávnená osoba pre technickú dokumentáciu:

JUNG PUMPEN - Stefan Sirges - Industriestr. 4-6 - 33803 Steinhagen

Steinhagen, 10-01-2017

Stefan Sirges, General Manager

i.V.
Rüdiger Rokohl, Sales Manager

CE 352-13-1701

PENTAIR **JUNG PUMPEN**

[illegible]

DE · Richtlinien - Harmonisierte Normen
CS · Směrnice - Harmonizované normy
DA · Direktiv - Harmoniseret standard
EN · Directives - Harmonised standards
FI · Direktiivi - Yhdenmukaistettu standardi
FR · Directives - Normes harmonisées
HU · Irányelve - Harmonizá szabványok
IT · Direttive - Norme armonizzate
NL · Richtlijnen - Geharmoniseerde normen
PL · Dyrektywy - Normy zharmonizowane
RO · Directivă - Norme coroborate
SK · Smernice - Harmonizované normy
SV · Direktiv - Harmoniserade normer

› ˆ‡‡“ŒŠˆŒ œ (MD) … ž‡‘‹•“žŒŽ•‹ˆ‡•‡’ … Ÿ™ •ˆ•‡‡‹ˆ‡•‡’ … “‡””† •‹ˆ‡•ˆŒŽ•‹ˆ‡•Š
› ˆ‡••Œ“†Œ (RoHS)
› ˆ‡•ŠŒ”‡Œ (EMC) … †††•Š •‹ˆ‡‡“ŒŽˆ‹ˆ‡••’ … †††•Š ˆ‹•“‰ŒŽˆ‹ˆ‡‡ž’ … “•‡‡‡ ” ˆ‹ˆ‡•Š’ … “•‡‡‡ ” ”‹ˆ‡•”
› ˆ‡•ŠŒ”ŠŒ (ATEX) … ••ˆ‰ •‹ˆ‡••

JUNG PUMPEN GmbH - Industriestr. 4-6 - 33803 Steinhagen - Germany - www.jung-pumpen.de

DE · Wir erklären in alleiniger Verantwortung, dass das Produkt den aufgeführten Richtlinien entspricht.
CS · Prohlašujeme na svou výlučnou odpovědnost, že výrobek odpovídá jmenovaným směrnicím.
DA · Vi erklærer under ansvar at produktet i overensstemmelse med de retningslinjer
EN · We hereby declare, under our sole responsibility, that the product is in accordance with the specified Directives.
FI · Me vakuutamme omalla vastuullamme, että tuote täyttää ohjeita.
FR · Nous déclarons sous notre propre responsabilité que le produit répond aux directives.
HU · Kizárólagos felelősségünk tudatában kijelentjük, hogy ez a termék megfelel az Európai Unió fentnevezett irányelveinek.
IT · Noi dichiariamo sotto la nostra esclusiva responsabilità che il prodotto è conforme alle direttive citate
NL · Wij verklaren geheel onder eigen verantwoordelijkheid dat het product voldoet aan de gestelde richtlijnen.
PL · Z pełną odpowiedzialnością oświadczamy, że produkt odpowiada postanowieniom wymienionych dyrektyw.
RO · Declarăm pe proprie răspundere că produsul corespunde normelor prevăzute de directivele mai sus menționate.
SK · Na výlučnú zodpovednosť vyhlasujeme, že výrobok spĺňa požiadavky uvedených smerníc.
SV · Vi försäkrar att produkten på vårt ansvar är utförd enligt gällande riktlinjer.

¡ •‡•‡ŒŠ ˜¢ (JP09273/2)
¡ •‡•‡ŒŠ ˜¢ (JP09829/5)
¡ •‡•†ŒŠ ˜¢ (JP09830/5)
¡ •‡ˆ†ŒŠ ˜¢ (JP09831/5)
¡ •‡ˆ†Œˆ ˜¢ (JP09461/1)
¡ •‡”†Œˆ ˜¢ (JP09462/1)
¡ •‡‡žŒˆ • (JP43131)
¡ •‡‡žŒˆ • (JP43132)
¡ •‡ˆ‡Œˆ • (JP43133)
¡ •ˆ•‡ŒŠ ˜¢ (JP09168/2)
¡ •ˆ•†ŒŠ ˜¢ (JP09169/2)
¡ •ˆˆ†ŒŠ ˜¢ (JP09170/2)
¡ •ˆˆ†Œˆ ˜¢ (JP09171/2)
¡ •ˆ”†Œˆ ˜¢ (JP09172/2)
¡ •†ˆ†ŒŠ •• (JP09181/1)
¡ •†”†ŒŠ •• (JP09182/1)
¡ •†††ŒŠ •† (JP09183/1)
¡ •†‰†ŒŠ •† (JP09184/1)
¡ •†‰†ŒŠ ˜“ (JP09185/1)
¡ •†”†Œˆ ˜˜ (JP45933)
¡ •†††Œˆ ˜˜ (JP45934)
¡ •†‰†Œˆ ˜† (JP45141/1)
¡ •†•‡‡Œˆ ˜† (JP45142/1)
¡ •†ˆ‡‡Œˆ ˜“ (JP45935)
¡ ˆ†ˆ†ŒŠ •• (JP09186/1)
¡ ˆ†”†ŒŠ •• (JP09187/1)
¡ ˆ†††ŒŠ •† (JP09188/1)
¡ ˆ†‰†ŒŠ •† (JP09189/1)
¡ ˆ†‰†ŒŠ ˜“ (JP09190/1)
¡ ˆ†”†Œˆ ˜˜ (JP45936)
¡ ˆ†††Œˆ ˜˜ (JP45937)
¡ ˆ†‰†Œˆ ˜† (JP45938)
¡ ˆ†•‡‡Œˆ ˜† (JP45939)
¡ ˆ†ˆ‡‡Œˆ ˜“ (JP45940)

DE · Weitere normative Dokumente CS · Jinými normativními dokumenty DA · Andre normative dokumenter EN · Other normative documents FI · Muiden normien FR · Autres documents normatifs HU · Egyéb szabályozó dokumentumokban leírtaknak IT · Altri documenti normativi NL · Verdere normatieve documenten PL · Innymi dokumentami normatywnymi RO · Alte acte normative SV · Vidare normerande dokument SK · Iným záväzným dokumentom:

… †‡ˆ‰Š‹ˆ‡‡ˆŒŽ•‹ˆ‡‡‘’
… “‡””† ˆ Š•‹ˆ‡‡”ŒŽˆ‹ˆ‡•‡’
—˜™ ˆ•†”’ •š•Œ—— †‡Š‡Š

DE · Bevollmächtigter für technische Dokumentation CS · Oprávněná osoba pro technickou dokumentaci DA · Autoriseret person for teknisk dokumentation EN · Authorized person for technical documentation FI · Valtuutettu henkilö tekninen dokumentaatio FR · Personne autorisée à la documentation technique HU · Hivatalos személy műszaki dokumentáció IT · Persona abilitata per la documentazione tecnica NL · Bevoegd persoon voor technische documentatie PL · Pełnomocnik ds. dokumentacji technicznej RO · Persoană autorizată pentru documentatiei tehnice SV · Auktoriserad person för teknisk dokumentation SK · Oprávnená osoba pre technickú dokumentáciu:

JUNG PUMPEN - Stefan Sirges - Industriestr. 4-6 - 33803 Steinhagen

Steinhagen, 10-01-2017

Stefan Sirges, General Manager

i.V.
Rüdiger Rokohl, Sales Manager

CE 353-14-1701

JUNG PUMPEN G bH - l d ie . 4-6 - 33803 S ei hage - De ch a d
Te . +49 5204 170 - Fa +49 5204 80368 - eMai kd@j g e.de

PENTAIR WATER ITALY S - Via Ma acci , 13 - 56010 L g a - Pi a - a ia
Te . +39 050 716 111 - Fa +39 050 716 801 - eMai : i f@j g e.i

PENTAIR WATER POLSKA S . . - . P 21 - 41-200 S iec - P ka
Te . +48 32 295 1200 - Fa +48 32 295 1201 i f .j g e@e ai .c